INSPIRE

Брошюра Товаров для Фитнеса Inspire

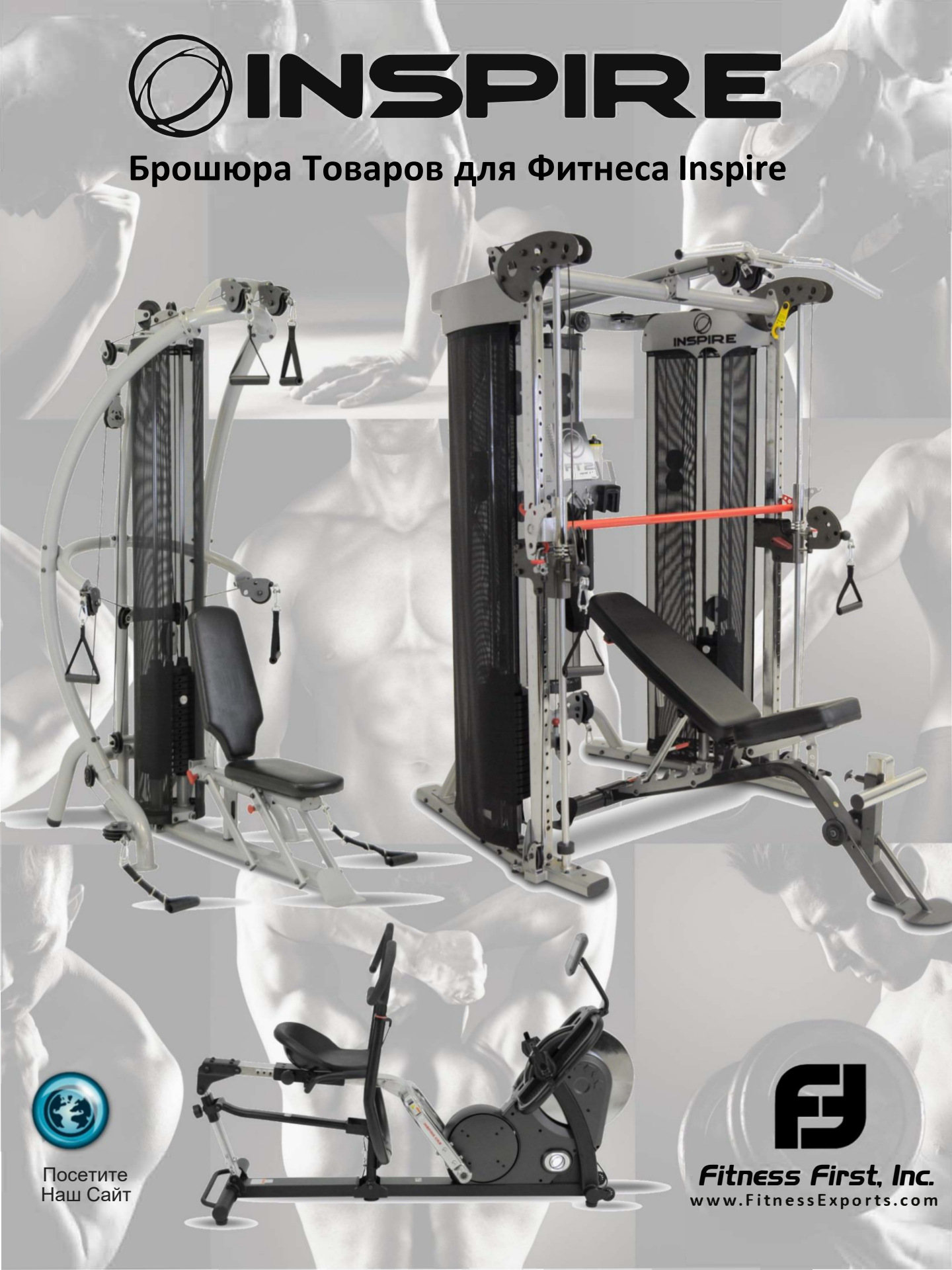

Посетите
Наш Сайт

Fitness First, Inc.
www.FitnessExports.com

INSPIRE

Информация о компании Inspire

Inspire - это подразделение Health In Motion LLC. Health In Motion занимается разработкой, производством и распространением оборудования для фитнеса уже более 30 лет. Health In Motion была основана **Тедом Хабином, Джеффом Лабордом и Фредом Хоагом (формально Pacific Fitness и Precor)**. Inspire выпускает первоклассные функциональные тренажеры, тренажеры со свободными весами и кардиотренажеры. При разработки нового продукта, Inspire фокусируется на четырех основных областях:

- **Инновации,** - Предоставление потребителю продукции мирового класса,
  - Тренажеры с фиксированным и свободными траекториями
  - Специальный тяговый блок
  - Ортопедические подушки и фабричные ткани
  - Запатентованные технологии Cardio Designs, которые фокусируются на правильной биомеханике пользователя.

  Все говорит о том, какие **инновации** мы вкладываем в производство нашей продукции.

- **Качество,** - **Inspire** всегда фокусируется на качестве,
  - Сталь толщиной 3 мм
  - Кабели с прочностью на растяжение 900 кг
  - Полиамидные шкивы с технологией армирования стекловолокном,
  - Крепежные элементы по технологии сплошного волновода
  - Плоские втулки постоянного веса
  - Отцентрированные перфорированные грузоблоки
  - Дизайн, качество сборки, отделки и материалы, которые понравятся любому пользователю.

  Все говорит о том, какое **качество** мы вкладываем в производство нашей продукции.

- **Биомеханика,** Тренажеры, которые подходят вашему телу -
  - **Inspire** разрабатывает свои многофункциональные тренажеры и кардиотренажеры с учетом всех особенностей и изгибов человеческого тела.

- **Эстетика**. - Эстетика играет важную роль при проектировании многофункциональных тренажеров и кардиотренажеров.
  - **Inspire** хочет, чтобы их многофункциональные тренажеры и кардиотренажеры отлично смотрелись в вашем доме.
  - Для обеспечения этого, **Inspire** использует краску с высокоглянцевым порошковым покрытием, а также специально разработанный пластик на всех продуктах.
  - Декоративные и функциональные верхние балки, а также уникальные конструкции, которые привлекают пользователя своим видом.
  - Четыре цветовых решения в линейке ортопедических подушек и тканей.

Все говорит о том, как **Inspire** заботится о том, как выглядит наш продукт в вашем доме.

Стать фитнес-консультантом

Видео Приложения Inspire

INSPIRE

Доступно в App Store

МОДЕЛЬ INSPIRE	Код	Куб. M^3	Вес (кг)
Многофункциональный силовой комплекс BL10	BL10	.431	92

Многофункциональный силовой комплекс BL1O

- Рама: сверхпрочный стальной овальный профиль.
- Покрытие: электростатическое порошковое покрытие обеспечивает прочную, не требующую обслуживания конструкцию.
- Удобная регулировка: легко регулируйте уровень сопротивления с помощью одностороннего регулировочного ползунка.
- Принадлежности: вращающийся поворотный стержень 18 дюймов и стальной держатель 48 дюймов.
- Ролики: усиленный стекловолокном нейлон.
- Тросы: стальные, выдерживающие нагрузку до 2000 фунтов (900 кг)
- Гарантия: (только для использования в жилых помещения): Ограниченная пожизненная гарантия.

15 Уровней - Регулировка веса

МОДЕЛЬ INSPIRE	Код	Куб. M^3	Вес (кг)
Многофункциональный силовой комплекс BL10	BL10	.431	92

Многофункциональный силовой комплекс: Видео

Презентационное видео Inspire BL1

См. учебные иллюстрации

Тренировочное видео Inspire

МОДЕЛЬ INSPIRE	Код	Куб. m^3	Вес (кг)
:eo o xe c oe E . m o o oac m M1	M102	.58	193 kg

:eo o xe c oe E . m o o oac m M1

Рама: Предназначенная для работы в тяжелых условиях сталь толщиной 3 мм
6 Тяговых Блоков: Идеально расположенные тяговые блоки позволяют выполнять неограниченные физические упражнения. Шесть рукоятей в комплекте!
Защитный кожух грузоблока: Выглядит чистым, смягчает шум, легок в установке.
Доступные цвета кожуха: Черный, Коричневый, Бордовый и Тёмно-синий.
Порошковое покрытие: Электростатическое финишное порошковое покрытие с дополнительным прозрачным покрытием.
Грузоблок: 75 кг. Коммерческий грузоблок со сплошными направляющими и центрированными весами.
Доступные опции: Добавляется комплект весов (HW5), Брюшной пресс(ABB1).
Гарантия Inspire (Health In Motion LLC.) Тренажеры имеют (для использования в жилых помещениях) пожизненную ограниченную гарантию и 10-летнюю коммерческую гарантию.

МОДЕЛЬ INSPIRE	Код	Куб. m^3	Вес (кг)
Многофункциональный силовой комплекс M2	M202	.688	187 kg

Многофункциональный силовой комплекс M2

Рама: Предназначенная для работы в тяжелых условиях сталь толщиной 3 мм
Порошковое покрытие: Электростатическое финишное порошковое покрытие
Осевые точки: Осевые точки имеют шарикоподшипники из стали особо точного состава
Ортопедические сиденья: съемные, моющиеся и с ультра удобными подушками для сидения.
Защитный кожух грузоблока: Выглядит чистым, смягчает шум, легок в установке.
Доступные цвета кожуха и сидушек: Черный, Коричневый, Бордовый и Тёмно-синий.
Грузоблок: 75 кг. Коммерческий грузоблок со сплошными направляющими и центрированными весами.
Аксессуары: 122 см (48") Вращающийся гриф для широчайших мышц, Вращающийся витой гриф, Ремень на лодыжку, Брюшной ремень - в комплекте!
Доступные опции: Ножной пресс, 22,6 кг. Добавляется комплект весов, Брюшной пресс.
Размеры: 122 см (48 ") Д x 183 см (72") Ш x 198 см (78 ") В
Гарантия Inspire (Health In Motion LLC.) Тренажеры имеют (для использования в жилых помещениях) пожизненную ограниченную гарантию и 10-летнюю коммерческую гарантию.

См. учебные иллюстрации

МОДЕЛЬ INSPIRE	Код	Куб m^3	Вес (кг)
Многофункциональный силовой комплекс M2	M202	.688	187 kg

Многофункциональный силовой комплекс M2/M3
Доступные цвета

Нажмите здесь для просмотра видео: Сравнение M3 и M2

МОДЕЛЬ INSPIRE	Код	Куб. m^3	Вес кг
Многофункциональный силовой комплекс M3	M302	.79	244

Многофункциональный силовой комплекс M3

M3 домашний тренажер.
Этот удостоенный наград тренажер представляет собой блок для жима, тросовый блок, основную жимовую раму и блок для скручиваний. Также включает в себя тренажер для разгибания ног, предназначенный для формирования ягодичных мышц и укрепления мышц подколенного сухожилия, а также запатентованную раздвоенную спинку, которая позволяет максимально задействовать мышцы пресса во время тренировки при движении верхней части спинки.

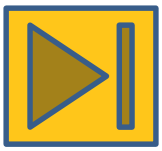

См. учебные иллюстрации

INSPIRE MODELS	Code	Cubic m^3	Weight kg
M3 Multi-Gym	M302	.79	244

Многофункциональный силовой комплекс M3

- **Рама**: Предназначенная для работы в тяжелых условиях сталь толщиной 3 мм
- **Порошковое покрытие:** Прочное и не требующее технического обслуживания
- **Осевые точки**: Осевые точки имеют шарикоподшипники из стали особо точного состава
- **Ортопедические сиденья:** съемные, моющиеся и с ультра удобными подушками для сидения.
- **Защитный кожух грузоблока**: Выглядит чистым, смягчает шум, легок в установке.
- **Доступные цвета кожуха и сидушек:** Черный, Коричневый, Бордовый и Тёмно-синий.
- **Грузоблок:** 98 кг. Коммерческий грузоблок со сплошными направляющими и центрированными весами.
- **Аксессуары:** 122 см (48") Вращающийся гриф для широчайших мышц, Вращающийся витой гриф, Ремень на лодыжку, Брюшной ремень -в комплекте
- **Доступные опции**: Ножной пресс (LP30) и брюшной пресс (ABB1).
- **Размеры**: Регулируемая перекладина 183 см (72“), 206 см (81”) Д x Ш 102 см (40“) x В 198 см (78“)

Гарантия Inspire (Health In Motion LLC.)
Тренажеры имеют (для использования в жилых помещениях) пожизненную ограниченную гарантию и 10-летнюю коммерческую гарантию.

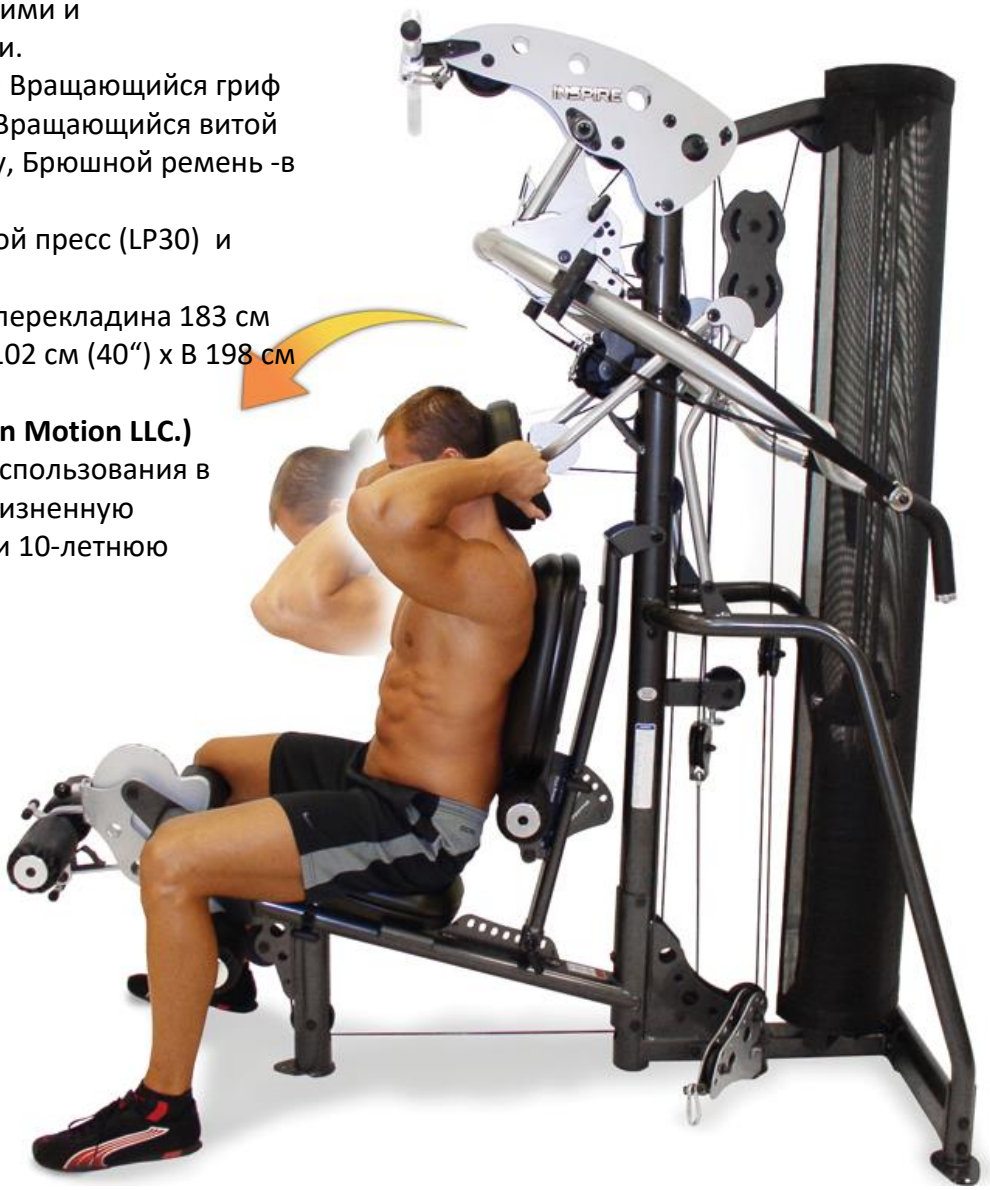

МОДЕЛЬ INSPIRE	Код	Куб. m^3	Вес кг
Многофункциональный силовой комплекс M5	M500	.81	366

Многофункциональный силовой комплекс M5

- Ортопедические сидушки
- ” Гибрид " фиксированная и функциональная тренировка.
- Компактная конструкция «L».
- Двойные веса для нескольких пользователей.
- Фиксированное и кабельное прессовое отделение.
- Расоложенное сгибание и разгибание ног
- Двойная регулировка задней панели.
- Стандартный блок для голеней
- Регулируемй блок изолированного сгибания рук
- Два стандартных плаката упражнений
- В комплект входят сидушки и задние панели.

Новинка!
Шарнирный шкив для подвесных упражнений, и весовые спусковые штыри

Рама: Предназначенная для работы в тяжелых условиях сталь толщиной 3 мм
Порошковое покрытие: Электростатическое финишное порошковое покрытие с дополнительным прозрачным покрытием.
Осевые точки:: Стальные шарикоподшипники и пропитанные маслом латунные втулки
Грузоблоки: Два 96 кг. Коммерческие грузоблоки со сплошными направляющими и центрированными весами.
Ролики: усиленный стекловолокном нейлон.
Кабели: 900 кг с прочным покрытием из полиуретана
Требования к пространству: Высота 254 см (100 ") x Ширина 224 см (88")
Мин. / Макс. Высота: Мин .: 212 см (83,5 ") Макс .: 216 см (85")

МОДЕЛЬ INSPIRE	Код	Куб. m^3	Вес кг
Полный ножной пресс	LP30	.438	105

Тренажер-опция "Жим ногами"LP3

- Большая коммерческая подставка для ног.
- Конструкция с двойным сцеплением удерживает опорную стойку в соответствии с силой нажатия ног.
- Подставка для ног для помощи в работе голеней.
- Применима к M2, M3, и M5.

МОДЕЛЬ INSPIRE	Код	Куб. m^3	Вес кг
Тренажер для функционального тренинга	FT10	.60	286

Тренажер для функционального тренинга FT1

Тренажер для функционального тренинга FT1

- Позволяет обеспечить полную свободу движений в любом направлении или в плоскости при выполнении упражнений на сопротивление.
- Отличный тренажер для спортсменов, заинтересованных в спортивных достижениях или для людей, которые хотят укрепить свое тело, увеличить выносливость и координацию или похудеть.
- **Гарантия Inspire (Health In Motion LLC.)** Тренажеры имеют (для использования в жилых помещениях) пожизненную ограниченную гарантию и 10-летнюю коммерческую гарантию.

МОДЕЛЬ INSPIRE	Код	Куб. m^3	Вес кг
Тренажер для функционального тренинга	FT10	.60	286

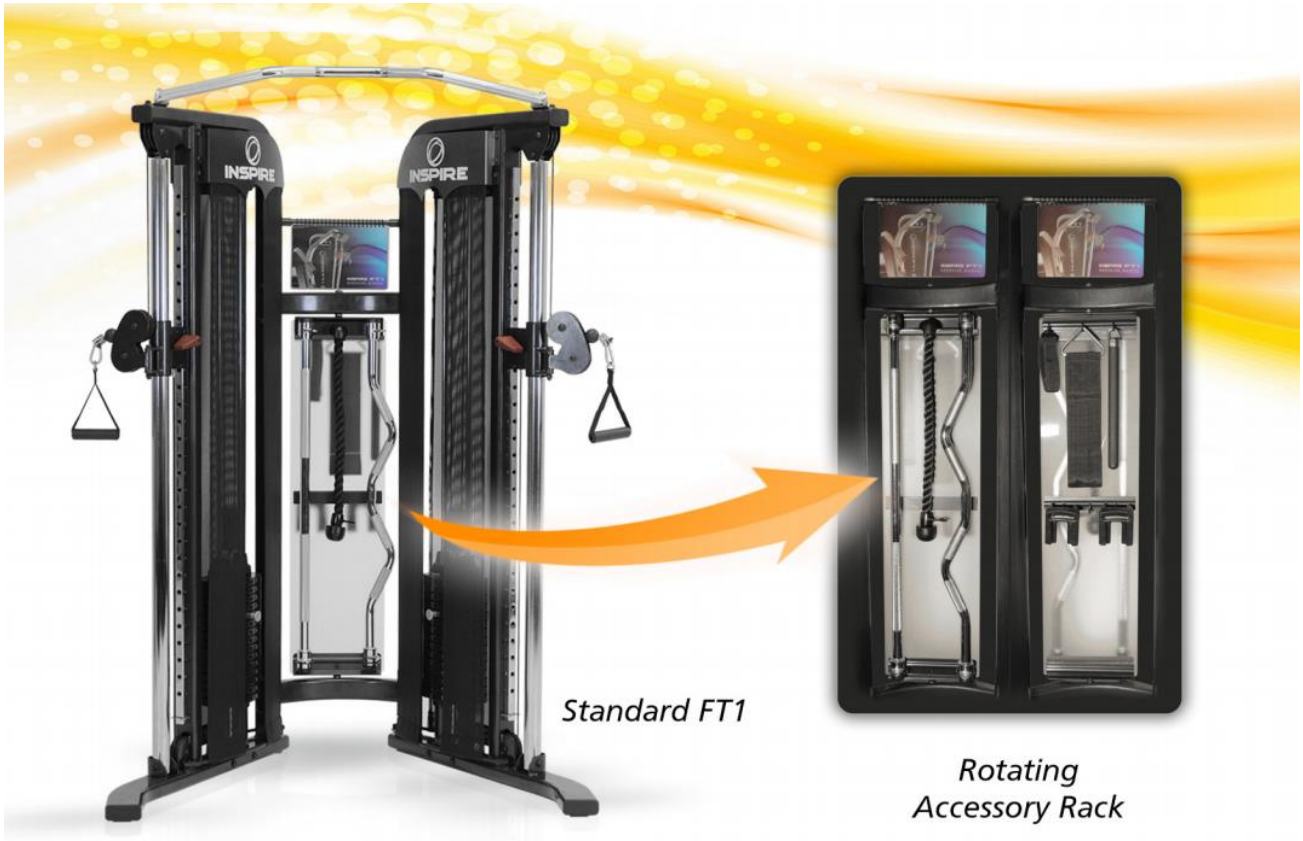

- **Рама:** Предназначенная для работы в тяжелых условиях прямоугольная и круглая сталь толщиной 3 мм
- **Учебные инструкции:** Предлагает цветные фотографии с более чем 40 упражнениями.
- **Ролики**: Усиленный стекловолокном нейлон.
- **Порошковое покрытие:** Электростатическое финишное порошковое покрытие с дополнительным прозрачным покрытием.
- **Удобные настройки:** Быстрая, рассчитанная на работу одной рукой регулируемая система с высоким / низким уровнем шкива позволяет регулировать более 30 положений высоты для всех ваших физических нагрузок
- **Два независимых грузоблока:** 2 -75 кг Коммерческие грузоблоки позволяют самостоятельно работать с каждой стороной вашего тела.
- **Разделенное сопротивление:** Коэффициент сопротивления 1/2 обеспечивает плавное, непрерывное пользование и большой диапазон движений.
- **Принадлежности, входящие в комплект:** одна пара одиночных рукояток «D», многофункциональный ремень, изогнутая рукоятка, прямая рукоятка, манжет универсальный, манжет для трицепса, 2 - 2,2 кг добавочные веса (ADW5) и держатель для принадлежностей.

- **Гарантия Inspire (Health In Motion LLC.)** Тренажеры имеют (для использования в жилых помещениях) пожизненную ограниченную гарантию и 10-летнюю коммерческую гарантию.

Показан с дополнительной скамьей FT1

МОДЕЛЬ INSPIRE	Код	Куб.m^3	Вес кг
Тренажер для функционального тренинга FT2	FT20	.57	290

Тренажер для функционального тренинга FT2

НЕ НУЖНЫ ДИСКИ ШТАНГИ!!!

(Скамья SCS-WB2 продается отдельно)

- **Уникальный дизайн:** интеграция олимпийской штанги и весов устраняет необходимость в олимпийских дисках.
- **Система двойного шкива:** настраивается на 32 позиции для неограниченных функциональных тренировок.
- **Ролики:** усиленный стекловолокном нейлон.
- **Регулируемая выдвижная панель:** регулирует высоту.
- **Два независимых грузоблока:** 2 -75 кг Коммерческие грузоблоки позволяют самостоятельно работать с каждой стороной вашего тела.
- **Весовой коэффициент:** функция удваивает максимальное сопротивление для размещения тяжелых пользователей.
- **Принадлежности, входящие в комплект:** одна пара одиночных рукояток «D», многофункциональный ремень, изогнутая рукоятка, прямая рукоятка, манжет универсальный, манжет для трицепса, 2 - 2,2 кг добавочные веса (ADW5) , книга с упражнениями и держатель для принадлежностей.
- **Учебные инструкции:** Предлагает цветные фотографии каждого упражнения.
- **Рама**: Предназначенная для работы в тяжелых условиях 5x10 см овальная и круглая сталь толщиной 3 мм
- **Дополнительное приспособление для сгибания/разгибания ног**: удобно подключается к весам для плавного коммерческого использования. (требуется SCS-WB2, SCS-LE, FT2-LK)
- **Доступные функции:** Регулируемая скамья FID (FIDB), увеличение весов на 23 кг (1 x W5 на вес), Разработка ног(SCS-LE), Изолированные сгибания рук (SCS-PC).
- **Гарантия Inspire (Health In Motion LLC.)** Тренажеры имеют (для использования в жилых помещениях) пожизненную ограниченную гарантию и 10-летнюю коммерческую гарантию.

МОДЕЛЬ INSPIRE	Код	Объем	Вес (Lb)
Тренажер для функционального тренинга FT2	FT20	20.20	640

Тренировочные видео Тренажера для функционального тренинга FT2

Нажмите, чтобы показать демо презентацию FT2

Нажмите, чтобы посмотреть сгибание/ разгибание ног на FT2

Нажмите для просмотра работы весового коэффициента FT2

Нажмите для просмотра увеличения веса FT2

Нажмите для просмотра упражнений на FT2

Учебные видеоролики FT2

Демо-версия FT2 Раздел 1 - Продажа и функциональное обучение

Демо-версия FT2 Demo Раздел 2 -Традиционная тренировка с весом

МОДЕЛЬ INSPIRE	Код	Куб. m^3	Вес кг
Тренажер для функционального тренинга FT2	FT20	.57	290

Фитнес-упражнения FT2

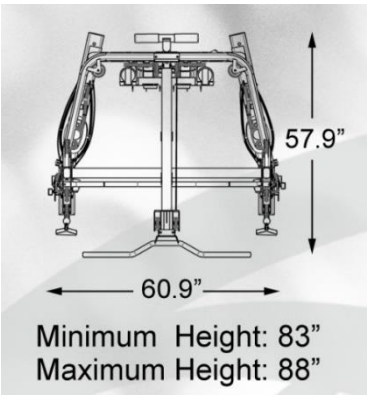

МОДЕЛЬ INSPIRE	Код	Куб.М^3	Вес (кг)
Разгибание/сгибание ног (опция к скамье FIDB)	SCS-LE2	.05	.12
Комплект для присоединения SCS-WB к FT2	FT2-LK	.010	9.6
Сгибание рук сидя (опция к скамье FIDB)	SCS-PC2	.06	9.5

FT2-LK

- Крепежный комплект, который предназначен для фиксации скамьи SCS-WB и силового комплекса FT2 Inspire.
- Должны быть SCS-WB, SCS-LE2 и FT20.
- Включает кабели, 2 ролика, зажим для крепления.

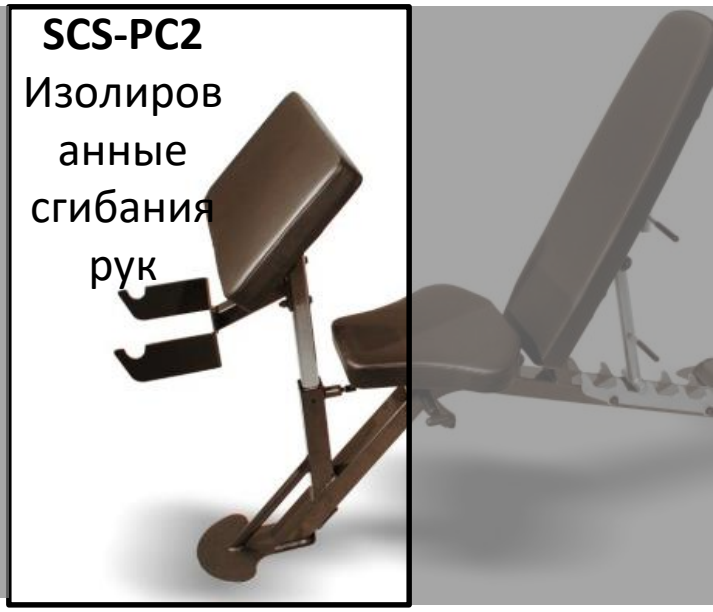

МОДЕЛЬ INSPIRE	Код	Куб. M^3	Вес (кг)
Силовая стойка Smith Cage System	FSCS	1.03	447.2

Силовая стойка Smith Cage System = **FSCS**

См. учебные иллюстрации

SCS-PC2

SCS-WB

SCS-LE

Силовая стойка Smith Cage System **FSCS** (Включает в себя: SCS-0, SCS-1, SCS-2, SCS-WB, SCS-LE2, SCS-PC2, 6xW5s, и 2xКожуха)

Рама: Предназначенная для работы в тяжелых условиях 5x10 см овальная и 7.6 см круглая сталь толщиной 3 мм

Порошковое покрытие: Электростатическое финишное порошковое покрытие с дополнительным прозрачным покрытием.

Подшипниковая система: Шарикоподшипниковая система из стали особо точного состава обеспечивает плавное, не требующее обслуживания пользование.

Ролики: усиленный стекловолокном нейлон.

Грузоблоки: 2 -75 кг Коммерческие грузоблоки позволяют самостоятельно работать с каждой стороной вашего тела.

Аксессуары: Две пары рукояток «D» (длинные и короткие). Прижимной ремень.

Доступные опции: увеличение весов на 22 кг (1 x W5 на вес), брюшной пресс (ABB1).

МОДЕЛЬ INSPIRE	Код	Куб	Вес (Lb)
Силовая рама с Турником	SCS-0	9.40	271
Тренажер "Машина Смита"	SCS-1	2.42	75
Веса для Машины Смита	SCS-2	9.40	271

SCS-0 Корпус

SCS-0 с SCS-1
Машина Смита

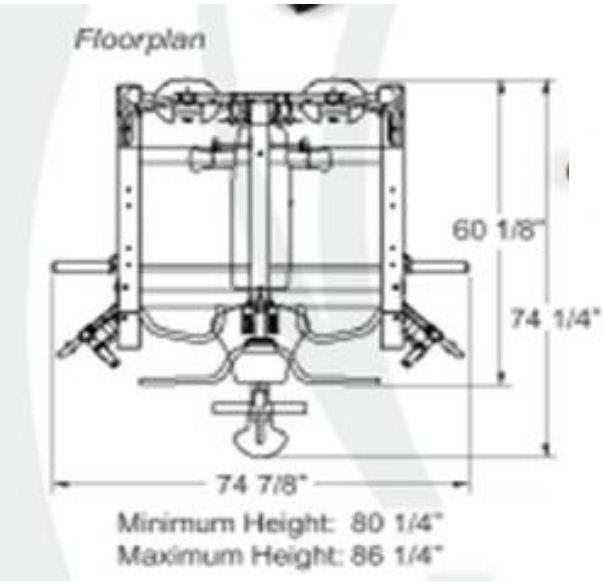

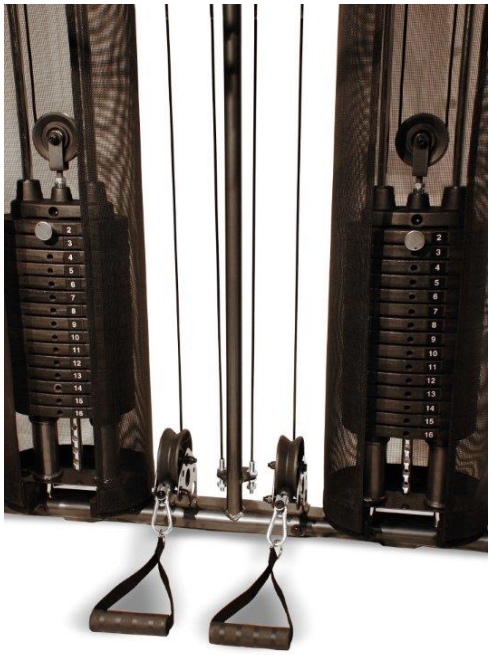

SCS-2 Весовые блоки с кожухами

NEW

МОДЕЛЬ INSPIRE	Код	Куб. M^3	Вес (кг)
Inspire Многопоточная стойка	DMLU1		

Линейка Тренажеров Двойного Действия

Inspire Многопоточная стойка DMLU1

- **Инновационный дизайн рамы для стойки.** Inspire использует ту же базовую раму для всех тренажеров двойного назначения.
- **Низкая профильная конструкция рамы** - Отлично выглядит в зале со всеми стойками на том же уровне.
- **Плакаты с крупным шрифтом -** Пользователям будет легко понять инструкции.
- **Экономит затраты на производство -** Сниженная цена на массовом производстве из-за вертикальной рамы.
- **Экономия затрат на инвентаризацию.** Позволяет использовать одну вертикальную раму для всех тренажеров двойного действия.
- **Поставляется в одном ящике -** Позволяет легко транспортировать и хранить.
- **Упрощает установку -** Легко транспортируется для установки устройства с минимальной сборкой.
- **Используются стандартные весовые плиты** - Одни и те же веса используются на всех других тренажеров Inspire.
- **Полная коммерческая гарантия.** Гарантия мирового класса Inspire гарантирует, что эти тренажеры двойного действия отлично подходят для любых коммерческих или легких коммерческих условий.

Нажмите здесь, чтобы увидеть настоящий цвет продукта

NEW

МОДЕЛЬ INSPIRE	Код	Куб. M^3	Вес (kg)
Inspire Грудь/Плечи	DMCS1		

Линейка Тренажеров Двойного Действия

Inspire Грудь/Плечи
DMCS1

- **Двойное действие Грудь/Плечи** Предназначены для того, чтобы позволить пользователю проработать несколько углов без каких-либо корректировок.
- **Двойные грузоблоки** - Позволяет настроить боковое давление с помощью независимых рычагов.
- **Грудь** - Работайте с верхним, средним и нижним отделом груди с верхнего тягового блока.
- **Плечи** - Работайте со всем плечом с нижнего тягового блока.
- **Поворотные тяговые блоки**– Плавные вращающиеся шкивы во всех точках блока с использованием коммерческих подшипников. Создает неограниченные углы для всех пользователей.
- **Одна регулировка** - Высота сиденья. Экономит время и проста для пользователей.
- **Низкая профильная конструкция рамы** - Отлично выглядит в зале со всеми стойками на том же уровне.
- **Плакаты с крупным шрифтом** - Пользователям будет легко понять инструкции.
- **Экономия затрат на инвентаризацию.** Позволяет запасать самые популярные тренажеры двойного действия без громоздких базовых рам, занимающих место на складе.
- **Упрощает установку** - Легко транспортируется для установки в прочных коробках. Легко пройдет через любую дверь.
- **Использует стандартные весовые плиты**-2 x 165 фунтов. (75 кг). Те же веса используются на всех других тренажерах Inspire.
- **Полная коммерческая гарантия.** Гарантия мирового класса Inspire гарантирует, что эти тренажеры двойного действия отлично подходят для любых коммерческих или легких коммерческих условий.

Нажмите здесь, чтобы увидеть настоящий цвет продукта

МОДЕЛЬ INSPIRE	Код	Куб. M^3	Вес (кг)
Inspire Верхняя тяга/ Горизонтальная тяга	DMLR1		

NEW

Линейка Тренажеров Двойного Действия

Inspire Верхняя тяга/ Горизонтальная тяга DMLR1

- **Двойная Верхняя/Горизонтальная Тяга** – Спроектированы таким образом, чтобы пользователь мог потянуть углы без каких-либо корректировок.
- **Двойные грузоблоки** - Позволяет настроить боковое давление с помощью независимых рычагов.
- **Верхняя тяга**- Работайте со спиной и руками с помощью верхнего тягового блока.
- **Горизонтальная тяга** - Работайте с нижним и средним отделом спины и руками с помощью нижнего тягового блока.
- **Поворотные тяговые блоки**– Плавные вращающиеся шкивы во всех точках блока с использованием коммерческих подшипников. Создает неограниченные углы для всех пользователей.
- **Одна регулировка** - Высота сиденья. Экономит время и проста для пользователей.
- **Низкая профильная конструкция рамы** - Отлично выглядит в зале со всеми стойками на том же уровне.
- **Плакаты с крупным шрифтом** - Пользователям будет легко понять инструкции.
- **Экономия затрат на инвентаризацию.** Позволяет запасать самые популярные тренажеры двойного действия без громоздких базовых рам, занимающих место на складе.
- **Упрощает установку** - Легко транспортируется для установки в прочных коробках. Легко пройдет через любую дверь.
- **Использует стандартные весовые плиты**-2 x 115 фунтов. (75 кг). Те же плиты используются во всех других тренажерах Inspire.
- **Полная коммерческая гарантия.** Гарантия мирового класса Inspire гарантирует, что эти тренажеры двойного действия отлично подходят для любых коммерческих или легких коммерческих условий.

Нажмите здесь, чтобы увидеть настоящий цвет продукта

NEW

МОДЕЛЬ INSPIRE	Код	Куб. M^3	Вес (кг)
Inspire Бицепс/Трицепс	DMBT1		

Линейка Тренажеров Двойного Действия

Inspire Бицепс/ Трицепс DMBT1

- **Двойное действие Трицепс/Бицепс-** Спроектированы таким образом, чтобы пользователь мог многократно вытягивать углы без каких-либо корректировок.
- **Двойные грузоблоки** - Позволяет проработать боковое давление с помощью независимых рычагов.
- **Бицепс** - Множественные углы сиденья прорабатывают нижнюю и верхнюю части бицепса с помощью нижнего тягового блока.
- **Трицепс** - Стоя или Сидя, чтобы работать с тыльной стороной рук с помощью верхнего тягового блока.
- **Поворотные тяговые блоки**– Плавные вращающиеся шкивы во всех точках блока с использованием коммерческих подшипников. Создает неограниченные углы для всех пользователей.
- **Одна регулировка** - Высота сиденья. Экономит время и проста для пользователей.
- **Низкая профильная конструкция рамы** - Отлично выглядит в зале со всеми стойками на том же уровне.
- **Плакаты с крупным шрифтом** - Пользователям будет легко понять инструкции.
- **Экономия затрат на инвентаризацию.** Позволяет запасать самые популярные тренажеры двойного действия без громоздких базовых рам, занимающих место на складе.
- **Упрощает установку** - легко транспортируется для установки в прочных коробках. Легко пройдет через любую дверь.
- **Использует стандартные весовые плиты**- 2 x 115 фунтов. (52 кг). Те же плиты используются во всех других тренажерах Inspire.
- **Полная коммерческая гарантия.** Гарантия мирового класса Inspire гарантирует, что эти тренажеры двойного действия отлично подходят для любых коммерческих или легких коммерческих условий.

Нажмите здесь, чтобы увидеть настоящий цвет продукта

NEW

МОДЕЛЬ INSPIRE	Код	Куб. M^3	Вес (кг)
Inspire Жим для Ног/Голеней	DMLC1		

Линейка Тренажеров Двойного Действия

Inspire Жим для Ног/ Голеней DMLC1

- **Блок Жима для Ног/Голеней** - Предназначен для обеспечения удобного положения пользователя для ножного жима и того же положения для блока голеней без каких-либо корректировок.
- **Артикулирующая опора для ног -** Регулируется пользователем для поддержания ног в идеальном положении при выполнении упражнений.
- **Большой размер опоры для ног** – Позволяет использовать несколько позиций во время выполнения упражнений.
- **Интегрированная панель блока голеней** - Закругленный блок для голеней для удобства и большого диапазона движения.
- **Двойные грузоблоки.** Позволяет одновременно использовать один или оба веса.
- **Одна Регулировка** -Семь передних и задних положений сиденья. Позволяет нескольким углам тяги прорабатывать мышцы по-разному. Сохраняет время и проста для пользователей.
- **Низкая профильная конструкция рамы** - Отлично выглядит в зале со всеми стойками на том же уровне.
- **Плакаты с крупным шрифтом** - Пользователям будет легко понять инструкции.
- **Экономия затрат на инвентаризацию.** Позволяет запасать самые популярные тренажеры двойного действия без громоздких базовых рам, занимающих место на складе.
- **Упрощает установку** - Легко транспортируется для установки в прочных коробках. Легко пройдет через любую дверь.
- **Использует стандартные весовые плиты** - 2 x 115 фунтов (75 кг) Веса с соотношением веса 2: 1 для 460 фунтов. (210 кг). Те же плиты используются во всех других спортивных залах Inspire.
- **Полная коммерческая гарантия.** Гарантия мирового класса Inspire гарантирует, что эти тренажеры двойного действия отлично подходят для любых коммерческих или легких коммерческих условий.

Нажмите здесь, чтобы увидеть настоящий цвет продукта

МОДЕЛЬ INSPIRE	Код	Объем	Вес (Lb)
Многофункциональный силовой турник	VKR1	7.89	115

Многофункциональный силовой турник VKR1

Рама: Предназначенная для работы в тяжелых условиях 5x7.5 см (2’x3”) круглая сталь толщиной 3 мм

Подушки: Дополнительный толстый слой для удобства во время использования.

Скамья Ab: Съемная задняя стойка для использования с нижними опорами в качестве скамьи для пресса.

Порошковое покрытие: Электростатическое финишное порошковое покрытие с дополнительным прозрачным покрытием.

МОДЕЛЬ INSPIRE	Код	Куб. M^3	Вес (кг)
Скамья для Пресса ACB1	ACB1	.27	44.9

Скамья для Пресса ACB1

- Двухуровневая скамья для пресса
- Предназначена для пользователей любых размеров
- Координирует правильное выполнение упражнений на пресс
- Верхние и нижние ручки опоры тела
- Может вращаться из стороны в сторону для наклона.

- **Рама:** 2" x 4" Цилиндрическая, конструкция из стали 2,4 мм
- **Порошковое покрытие:** Электростатическое финишное порошковое покрытие с дополнительным прозрачным покрытием.
- **Подушки:** Закрытый модуль, закапсулированный в пену, обернутый двойной высококачественной искусственной кожой
- **Ось поворота** на твердых стальных шарикоподшипниках
- **Весовые направляющие** позволяют повысить устойчивость к перегрузке
- **Гарантия на использование в домашних условиях:** Ограниченная пожизненная гарантия на раму
- **Легкая коммерческая гарантия:** 10 лет на раму
- **Размеры:** Длина 60.86" x Ширина 35.05" x Высота 40.88"

МОДЕЛЬ INSPIRE	Код	Объем	Вес (Lb)
Гиперстензия 45/90	HYP1	.26	39

Скамья HYP1

Гиперстензия 45 градусов

Римский стул из положения лежа

Основные характеристики Гиперстензии 45/90 HYP1

Рама: Квадратная и Цилиндрическая, конструкция из стали 2,4 мм
Порошковое покрытие: Электростатическое финишное порошковое покрытие с дополнительным прозрачным покрытием.
Подушки: Закрытый модуль, закапсулированный в пену, обернутый двойной высококачественной искусственной кожой
5 различных угловых положений от 45 градусов до 90 градусов, чтобы бросить вызов даже самому обученному спортсмену.
Матовые алюминиевые торцевые заглушки для удержания накладных роликов и ручек.
Положение в 90 градусов обеспечивает идеальное положение, чтобы выполнять упражнения на римском стуле.

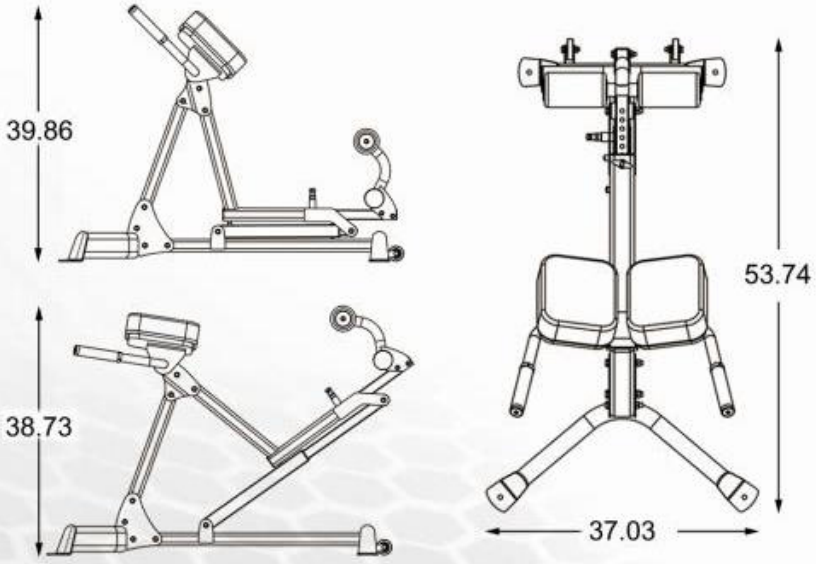

Размеры

- Длина 54"
- Ширина 31"
- Мин. Высота 39"
- Макс. Высота 40"

Гарантия

Для личного пользования:Пожизненная ограниченная гарантия на раму
Легкая коммерческая гарантия: 10 лет на раму

МОДЕЛЬ INSPIRE	Код	Объем	Вес (Lb)
Inspire Стойка для приседаний	SQR1	.23	65.00

SQR1
Стойка для приседаний

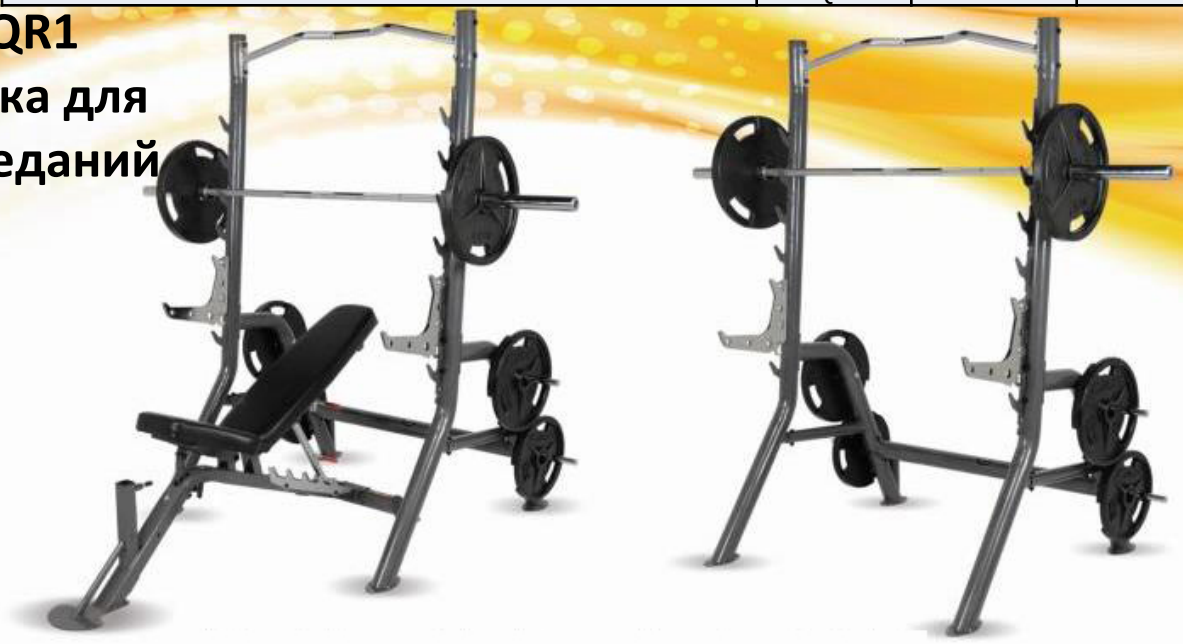

* Олимпийская штанга, веса и скамья не включены в комплект.

Основные характеристики стойки для приседаний SQR1

Рама: Круглая 3", конструкция из стали 2,4 мм
[illegible]

Прочные 1 " хромированные направляющие [illegible] весов

Хромированная выдвижная панель предлагает множество положений для работы различных групп мышц

Максимальный вес 360 кг

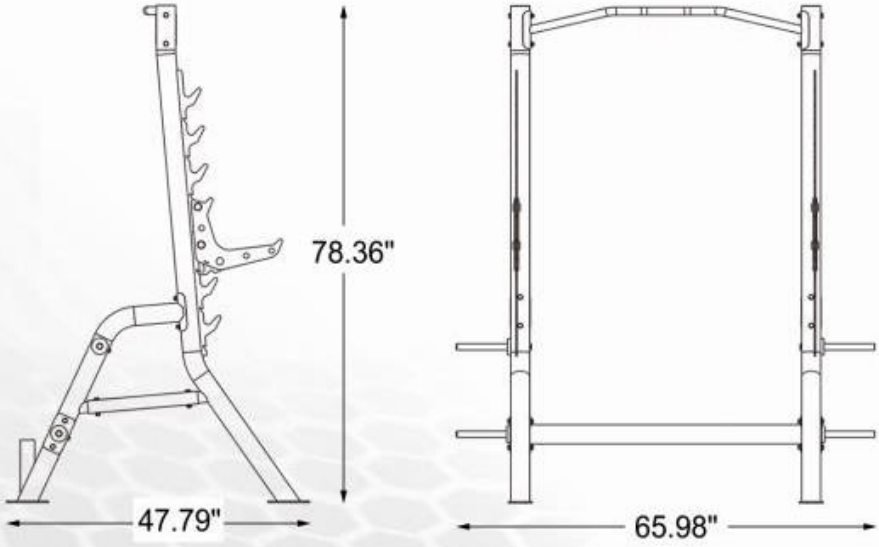

Размеры
- Длина 48"
- Ширина 66"
- Высота 78"

Гарантия

Для личного пользования:Пожизненная ограниченная гарантия раму
Легкая коммерческая гарантия: 10 лет на раму

МОДЕЛЬ INSPIRE	Код	Куб.М^3	Вес (кг)
Трехъярусная стойка под гантели	DBRH	.1	45
Вертикальная стойка под гантели	VDB8	.8	25
Стойка под диски	PTV2	.103	19.8

Стойка под гантели

DBRH

VDB8

PTV2

МОДЕЛЬ INSPIRE	Код	Куб. M^3	Вес (кг)
Многофункциональная скамья (Совместима с FT1, FT2, SCS и PT1)	FLB1	.12	22.9
Скамья FT1 (Совместима с FT1, FT2, SCS и PT1)	FIDB	15.2	32
Скамья SCS (Совместима с FT1, FT2, SCS иPT1)	SCS-WB2	.19	36

Многофункциональные скамьи

FLB2

FIDB

SCS-WB

SCS-WB

МОДЕЛЬ INSPIRE	Код	Куб. M^3	Вес (кг)
Велотренажер с поручнями	CB1	.24	37.5

Велотренажер с поручнями

- Одновременная работа верхних частей тела и ног увеличивает количество сжигаемых калорий
- Удобный компьютерный монитор отслеживает время, скорость, расстояние и сожженные калории
- Уникальное воздушное сопротивление, чем быстрее вы крутите педали, тем больше сопротивление
- Воздушное сопротивление создает охлаждающий эффект для пользователя
- Регулируемое по высоте сиденье
- Ходовые колеса
- Прочное порошкового покрытие
- Регулируемое пенопластовое мягкое сцепление
- Плотное удобное сиденье

CB1

МОДЕЛЬ INSPIRE	Код	Куб. M^3	Вес (кг)
Домашний велотренажер Inspire	IC10.02	.56	63

IC10.02

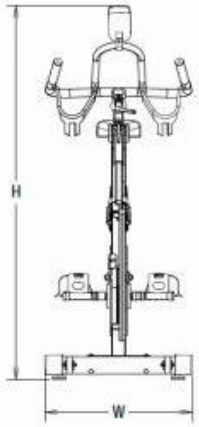

Размеры

Макс. высота 57", Ширина 22", Длина 46"

Вес 70.5 кг

Утяжеленный маховик 20.5 кг

Основные характеристики домашнего велотренажера Inspire IC10.02

Направленные в четыре стороны рукоятки обеспечивают отличную кастомизацию (вверх, вниз, назад, вперед)

Ручка с регулируемым сопротивлением на основе трения с аварийной остановкой прямого давления.

Полиуретановые опускаемые рукоятки для нескользящего покрытия.

Двойные держатели для бутылок с легким доступом, встроенные в дизайн руля.

Передние колеса для легкой транспортировки.

Поликлиновый ремень для тихой работы и исключительно плавной езды.

Защита от ржавчины.

Оснащен компьютерной консолью и ремешком для сердечного ритма (входит в комплект) для легкого отслеживания данных тренировки

Гарантия домашнего велотренажера Inspire C1

Для использования в помещении: 3 года на комоненты и
1 год на техобслуживание.

МОДЕЛЬ INSPIRE	Код	Куб.М^3	Вес (кг)
Спин байк Inspire	IC2	.56	63

NEW

Спин байк IC2

Характеристики Спин байка IC2:

- Регулируемые в 4 стороны рукоятки и сидушка позволяют перемещаться вперед, назад, вверх и вниз, чтобы соответствовать пользователям любого телосложения .
  - о Алюминиевое сиденье и рукоятки, предотвращающие ржавчину и коррозию.
  - о Четко обозначенные маркеры положения сиденья и рукояток позволяют легко размещать их в правильном положении.
  - о Зафиксируйте сидушку и головку штифта, чтобы сиденье и руль не двигались во время использования.
- 53 фунта сбалансированный и отполированный хромированный маховик.
- Кевларовый ремень для долговечности и тихого использования.
- Ручка с регулируемым сопротивлением на основе трения с аварийной остановкой прямого давления.
- Полиуретановые опускаемые рукоятки для нескользящего покрытия.
- Двойные держатели для бутылок с легким доступом, встроенные в дизайн руля.
- Профессиональное прочное сиденье.
- Педали Quick-Link можно использовать с нашей обувью Without Bike.
- Установленная на ногу растяжка - на заднем стабилизаторе.
- Передние колеса для легкой транспортировки.
- Гальванически покрытая рама полностью предотвращает ржавчину и коррозию.
- Прочная, устойчивая к царапинам, покрытая порошковой краской и текстурированной краской рама, которую легко чистить.
- Полностью закрытые ручки, ремень и главный механизм для защиты компонентов.

- Гарантия: Коммерческая гарантя– 5 лет рама, 3 года все части, 1 год педали, 6 месяцев прорезиненные вставки.

МОДЕЛЬ INSPIRE	Код	Куб. M^3	Вес (кг)
Inspire CS2 Кардиострайдер с поручнями	CS2.5		

NEW

Кардиострайдер с поручнями CS2.5

Низкая по высоте педаль обеспечивает легкий доступ к сиденью
Система поликлинового ремня с алюминиевым приводным шкивом - обеспечивает бесшумную работу
Система не создающего трения магнитного сопротивления означает отсутствие изношенных деталей
Длина шага от 12 до 15 дюймов в зависимости от положения ноги
Простая задняя и передняя возвратно-поступательная опора, предназначенная для снижения силы трения в колене
Компьютерная консоль. Легко читаемый ЖК-дисплей со встроенным держателем планшета **Компьютер имеет 7 предустановленных программ**: 5 программ для всего тела и 2 программы с интервалом для верхней части тела.
Регулировка сиденья Pop Pin
Защита от детей – держит устройство в безопасности, когда оно не используется
3 года гарантии для использования в жилых помещениях

МОДЕЛЬ INSPIRE	Код	Куб. M^3	Вес (кг)
Кардиострайдер Inspire CS3	CS3		

NEW

Кардиострайдер CS3

Низкая по высоте педаль обеспечивает легкий доступ к сиденью
Система поликлинового ремня с алюминиевым приводным шкивом - обеспечивает бесшумную работу
Система не создающего трения магнитного сопротивления означает отсутствие изношенных деталей
Длина шага от 12 до 15 дюймов в зависимости от положения ноги
Шарнирные опоры для долговечности и плавности работы
Простая задняя и передняя возвратно-поступательная опора, предназначенная для снижения силы трения в колене
Компьютерная консоль. Яркий синий ЖК-дисплей с подсветкой легко читается в темноте и при свете.
У компьютера есть 8 предустановленных программ. 5 программ для всего тела, программа HR и 2 программы с интервалом для верхней части тела
Аксессуары Встроенный держатель планшета с портом USB-зарядки
Безграничная регулировка сиденья с предохранителем
Многонаправленные рукоятки - поворачивающиеся шарниры для обеспечения разнообразной тренировки и настраиваемые на разный рост пользователей ручки
Ручки быстрого расцепления – Позволяет быстро регулировать ручку.
Шарнирная задняя панель с регулировкой Pop Pin
Защита от детей – держит устройство в безопасности, когда оно не используется
5 лет гарантии использования в жилых помещения
1 Год легкой коммерческой гарантии

МОДЕЛЬ INSPIRE	Код	Куб. M^3	Вес (кг)
Кардиострайдер Inspire CS4	CS4		

NEW

Кардиострайдер CS4

Моторизованная регулировка сиденья - с четырьмя кнопками памяти - позволяет легко использовать для всех возрастов
Регулировка поворотного сиденья - поворачивается влево или вправо, чтобы обеспечить вход с любого угла - идеально подходит для людей с трудностями
Шарнирная задняя панель с рычажной регулировкой
Низкая по высоте педаль обеспечивает легкий доступ к сиденью
Простая задняя и передняя возвратно-поступательная опора, предназначенная для снижения силы трения в колене
Система поликлинового ремня с алюминиевым приводным шкивом - обеспечивает бесшумную работу
Система не создающего трения магнитного сопротивления означает отсутствие изношенных деталей
Коммерческие шарнирные опоры для долговечности и плавной работы
Длина шага от 12 до 15 дюймов в зависимости от положения ноги
Компьютерная консоль. Яркий синий ЖК-дисплей с подсветкой легко читается в темноте и при свете.
У компьютера есть 8 предустановленных программ. 5 программ для всего тела, программа HR и 2 программы с интервалом для верхней части тела
Ремень для грудной клетки HR для использования с программой HR
Ручки быстрого расцепления – Позволяет быстро регулировать ручку.
Защита от детей – держит устройство в безопасности, когда оно не используется
7 лет гарантии использования в жилых помещения
2 Года полной коммерческой гарантии

МОДЕЛЬ INSPIRE	Код	Куб. M^3	Вес (кг)
Эллиптический гребной тренажер Inspire – НОВИНКА	CR20	.61	96.50

NEW

Гребной тренажер CR2

Больше иллюстраций продукта

Нажмите для демонстрации Cr2

- Уникальный дизайн: исключительная тренировка с использованием эллиптических движений гребца. Другого такого продукта на рынке нет.
- Общая тренировка тела: Позволяет пользователю работать с верхней и нижней частями тела, имитирую движения в гребле.
- Двунаправленное сопротивление активирует все мышцы тела
- Крутящий механизм Shimano для переменного сопротивления на руле.
- Быстроразъемные крепления для безопасности
- Маховик 28 фунтов обеспечивает плавное движение
- Рукоятки верхнего отдела предлагают несколько позиций для изменения работы мышц
- Сиденья и ручки полностью настраиваются для размещения пользователей разных размеров
- Тихая ведущая цепь для минимизации шума во время упражнений

МОДЕЛЬ INSPIRE	Код	Объем	Вес (кг)
Варианты цвета пусковой сидушек и кожуха	См. Прайс-лист	.10	2

Модельные опции: варианты цвета блока HW5, сидушек или кожуха

Модель	Код	HW5	Pads	Shrouds
Imspire M1 (Включает кожух, 3 W5s) ***	M102	Да	Нет	Да
Inspire M2 (*Включает ортопедические сидушки и кожух, 3xW5s****) ******	M2O2	Да	Да	Да
Inspire M3 *(Включает ортопедические сидушки и кожух, 4xW5s)* ******	M3O2	Нет	Да	Да
Inspire M5 *(Включает 8xW5s and Черные сидушки . Нужно выбрать 2 x кожуха желаемого цвета)* ******	M5OO	Да	Нет	Да
Inspire Приложение для ножного жима (*Нужно выбрать 1 набор панелей)*	LP3O	Нет	Да	Нет
Inspire FT1 *(Включает 2 x Черных кожуха, 6xW5s)*	FT1O.02	Да	Нет	Нет
Inspire FT2 - *НОВИНКА* *(IВключает 2 x синих кожуха, 6xW5s)*	FT2O	Да	Нет	Нет
Ролики & 2x75 kg (165 lb) Грузоблока (Треб. SCS-0 и 2 x Кожуха, 6xW5s) ******	SCS2-02	Да	Нет	Да
Полная система Смита *(Вкл. SCS-0, SCS-1, SCS-2, SCS-WB, SCS-LE, SCS-PC, 6xW5s, и 2xКожуха) Нужно выбрать 2 x Цвета кожуха.* ******	FSCS	Да	Нет	Да
**** Нужно выбрать кожух желаемого цвета.***				Да

OPCO OPBO OPTO OPNO

Выберите Ваши цвета онлайн!

SHCO SHBO SHTO SHNO

МОДЕЛЬ INSPIRE	Код	Куб. M^3	Вес (кг)
Брюшная панель	ABB1	.066	4.08
Алюминиевый гриф	LBA1	.005	1.81
Алюминиевый гриф	CBA1	.007	.9
FT1 Аксессуар	FT1U	.024	7.25

FT1U

ABB1

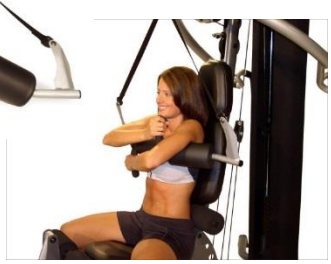

ABB1 Использование

LBA1

CBA1

	МОДЕЛЬ INSPIRE	Код	Объем	Вес (Lb)
1	FT1 Гнутый гриф	GM691-320-003PZ		
2	FT1 Спортивная рукоятка	GM691-321-007PZ		
3	FT1 Прямая рукоять	GM691-320-004PZ		
4	FT1 / FT2 Ремешок для лодыжки	GM690-880-001		
5	FT1 / FT2 Тросик	GM692-881-011		
6	FT1 / FT2/ PT1 Пояс для подтягиваний	GM692-400-004		
7	FT1 / FT2/ PT1 Одиночная рукоятка	GM660-820-001		
8	BL1 Вращающийся прямая рукоятка	GM880-200-006		
9	BL1 Гриф	GM880-300-001		
10	M2/M3 D Ручка/Ремень	P12-0066		
11	CS2 Телеметрический нагрудный пояс с логотипом Inspire	HRTS		
12	5 lb Добавочный Вес (10 на каждое устройство)	ADW5	.44	50
13	SCS-WB Захват ногами	GM520-320-001		
14	Комплект расширенного набора грузоблока	W5	8.5	50

Sunset Swings®

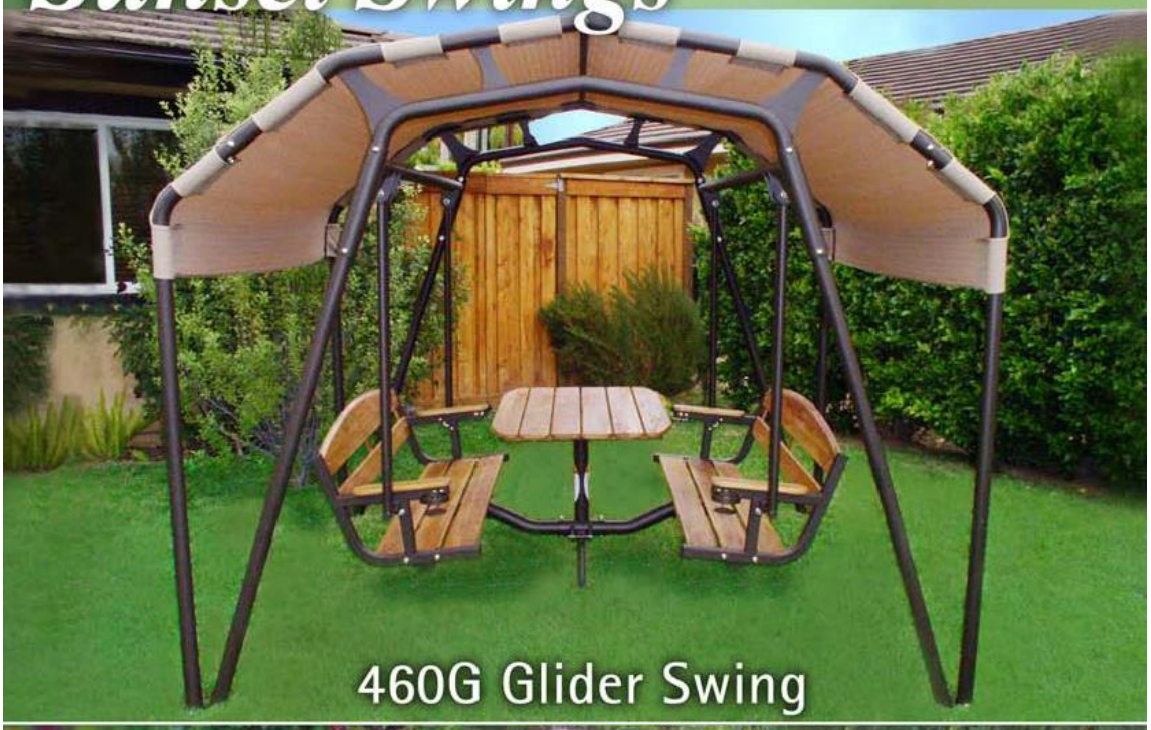

460G Glider Swing

422SB Dual Recliner Swing

By *Sunset Swings*® a division of *Health In Motion LLC*.
Phone: 877-738-1729 Fax: 714-738-1728
www.sunsetswings.com

This product is covered by patent # 6,949,027

10/10

This product is covered by patent # D548,472

Product Specifications for 421, 422 & 460 Swings

Frame: Heavy-duty 3" round 14 gauge tubular steel (421) and 2.5" round 11 gauge tubular steel (422 & 460).

Powder Coated Finish: The Polyester Electrostatic Resin Powder Coat offers a durable, low maintenance finish.

Parts: Hardware consists of anti-rust coated bolts. The pivot points have 2" precision sealed steel bearings to ensure a smooth and relaxing motion with no maintenance.

Seats and Canopy: 460 canopy, 421 & 422 seat and canopy are all constructed of Vinyl Coated Polyester fabric that is stain resistant and UV protected. 460 and 422 wood components are constructed of imported hardwoods.

Warranty (Residential use only): Sunset Swings® have a 10-year limited warranty. Visit your local dealer for details or call Sunset Swings® / Health In Motion LLC. at (877) 738-1729.

Dimensions:

421 Swing Width 88" x Depth 78" x Height 85"
422 Swing Width 88" x Depth 72" x Height 85"
460 Swing Width 92" x Depth 101" x Height 86"

User Space:

421 Swing Width 88" x Depth 96" x Height 85"
422 Swing Width 88" x Depth 96" x Height 85"
460 Swing Width 92" x Depth 125" x Height 86"

Sunset Swings® / Health In Motion LLC. reserves the right to alter product specifications at any time.

Fitness First, Inc.

Dan Binford, President
4040 Gary Road
Salt Lake City, Utah 84124
Тел: 801-424-1110 Факс: 801-365-9099
Email: Dbinford@FitnessExports.com
Email: FitnessFirstInc@Comcast.net
SKYPE: FITNESSFIRSTINC

Мы рады сотрудничеству!!!

Прайс-лист: Dbinford@FitnessExports.com

Заказы: Orders@FitnessExports.Com

Email

Посетите сайт