РУКОВОДСТВО ПОЛЬЗОВАТЕЛЯ
ИНСТРУКЦИЯ ПО УСТАНОВКЕ

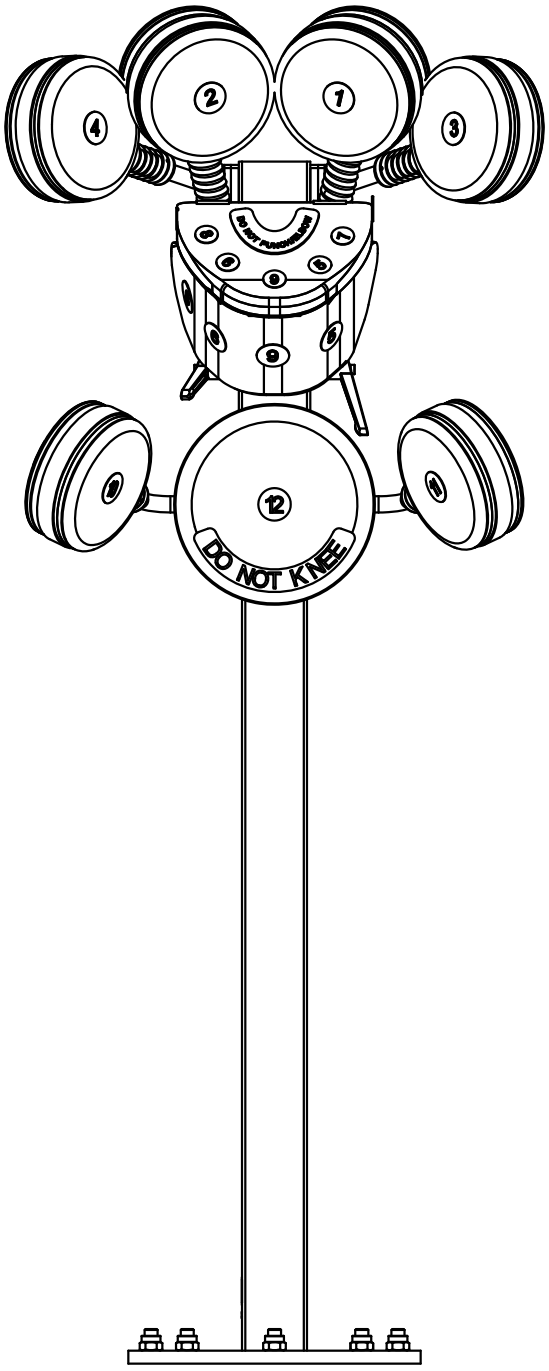

Страница оставлена пустой намеренно

ВНИМАНИЕ!

Перед использованием данного продукта необходимо ознакомиться с руководством по эксплуатации и всеми инструкциями по установке. Руководство пользователя описывает настройку оборудования и информирует пользователя о том, как пользоваться продуктом правильно и безопасно.

Copyright 2012. Star Trac CORE INDUSTRIES. Все права защищены, в том числе для воспроизведения данной книги или ее частей в любой форме без предварительного получения письменного разрешения от Star Trac.
Прилагаются все усилия для поддержания текущей информации; однако периодически вносятся изменения в содержащуюся здесь информацию, эти изменения будут включены в новые издания данной публикации. Все названия продуктов и логотипы являются товарными знаками соответствующих владельцев. Напечатано в США.

СОДЕРЖАНИЕ

- **Инструкция по безопасности** 5
- **Инструкция по установке** 7
- **Необходимое оборудование** 18
- **Металлические детали** 19
- **Дополнительные инструкции по установке основания** 20
- **Дополнительное базовое оборудование** 22
- **Заключительный контрольный лист сборки** 23
- **Руководство по упражнениям** 24
- **Техническое обслуживание и поддержка** 25
- **Предупреждающие маркировки и наклейки** 26
- **Гарантийное покрытие** 28

Инструкция по безопасности

Информация по безопасности BoxMaster и общие рекомендации по технике безопасности

Внимательно прочтите Руководство пользователя BoxMaster перед сборкой, обслуживанием или использованием данного продукта.

!ВНИМАНИЕ: При несоблюдении данных мер предостороженности, существует риск смерти или получения серьезной травмы:

1. НЕ ИСПОЛЬЗУЙТЕ BoxMaster иным способом, не предусмотренным производителем. Для избежания травм КРАЙНЕ ВАЖНО, чтобы BoxMaster использовался правильно.
2. Используйте машину ТОЛЬКО по назначению. Изучите инструкцию и НЕ модифицируйте машину.
3. Избегайте попадания рук, ног, головы, пальцев, иных конечностей и волос между подвижными частями, для избежания травм. Используйте соответствующие положение, скорость и контролируемые движения.
4. НЕ ИСПОЛЬЗУЙТЕ какое-либо оборудование, которое повреждено, изношено или сломано. Используйте только запасные части, поставляемые официальными дилерами и дистрибьюторами BoxMaster.
5. Перед каждым использованием убедитесь, что база надежно закреплена и что все прокладки, оборудование, крепеж и регулировка плотно затянуты, а устройство находится в полном рабочем состоянии.
6. НЕ пытайтесь починить неисправную машину. Свяжитесь с соответствующим персоналом или дилерами и дистрибьюторами BoxMaster в сервисных центрах.
7. НЕ надевайте свободную или рваную одежду при использовании BoxMaster. Избегайте попадания одежды между подвижными частями.
8. НЕОБХОДИМО носить рекомендованные защитные накладки на запястья и перчатки при использовании данного продукта, невыполнение этого может привести к серьезным травмам.
9. Детям НЕ РАЗРЕШАЕТСЯ находиться рядом с этими машинами. Подростки должны находиться под присмотром.
10. Пройдите медицинский осмотр перед началом выполнения упражнений.
11. Если во время использования оборудования Вы почувствуете слабость, головокружение или боль в животе, остановитесь и обратитесь к врачу.
12. Ответственность покупателя заключается в том, чтобы надлежащим образом про-инструктировать своих пользователей иперсонал относительно надлежащих рабочих процедур использования оборудования BoxMaster. Перед началом выполнения упражнений рекомендуется оценить физическое состояние пользователей.
13. ОСНОВНЫЕ МАРКИРОВКИ И ТАБЛИЦЫ: Не удаляйте маркировки по какой-либо причине. Они содержат важную информацию. Если они нечитаемы или отсутствуют, свяжитесь с дилерами и дистрибьюторами BoxMaster для последующей замены.

14. КРЕПЛЕНИЕ ОБОРУДОВАНИЯ: Оборудование BoxMaster ДОЛЖНО быть закреплено на полу для стабилизации и предотвращения качания или опрокидывания. Операция должна быть выполнена лицензированным подрядчиком.
15. Убедитесь, что каждая машина установлена и используется на ровной поверхности. НЕ устанавливайте оборудование на неровной поверхности.
16. ОБСЛУЖИВАНИЕ ОБОРУДОВАНИЯ: Профилактическое обслуживание необходимо для бесперебойного использования оборудования, а также для сокращения Вашей ответственности. Перед использованием осмотрите оборудование BoxMaster. НЕ ПОЛЬЗУЙТЕСЬ МАШИНОЙ при наличии повреждений.
17. Убедитесь, что любое лицо (лица), которое вносит коррективы или выполняет техническое обслуживание или ремонт машины, имеет необходимую квалификацию.
18. Выполняйте регулярные проверки технического обслуживания оборудования BoxMaster. Кроме того, тщательно проверяйте все области, наиболее подверженные износу.
19. Ведите журнал всех видов работ по техническому обслуживанию машины.
20. Незамедлительно замените изношенные или поврежденные детали машины. Если вы не можете своевременно заменить изношенные или поврежденные детали, демонтируйте их до тех пор, пока не будет произведен ремонт.
21. Убедитесь в наличии достаточного места для безопасного доступа и работы с оборудованием BoxMaster.
22. Для технического обслуживания/ремонта оборудования BoxMaster используйте детали сертифицированные дилерами и дистрибьюторами BoxMaster.
23. ВАЖНО ЧЕТКОЕ ПОНИМАНИЕ КАЖДОГО ПУНКТА. ЕСЛИ КАКОЙ-ТО ИЗ ДАННЫХ ПУНКТОВ НЕЯСЕН, ПОПРОСИТЕ ПЕРСОНАЛ STAR TRAC ДАТЬ ПОЯСНЕНИЯ.

ПРИМЕЧАНИЕ: Ответственность за выполнение регулярного технического обслуживания несет пользователь/владелец или оператор.

СОХРАНИТЕ ДАННЫЕ ИНСТРУКЦИИ

Инструкция по установке

ОБЩИЕ ЗАМЕЧАНИЯ

- Если иное не указано, Loctite 242/243 или эквивалентный ограничитель резьбы должен использоваться на всех резьбовых крепежных деталях. (Не используйте ограничитель резьбы при использовании гайки Nyloc.)
- Все оборудование BoxMaster ДОЛЖНО быть закреплено на полу с использованием 10 мм или 3/8 дюймовых болтов (минимум 5-ти).
- Оборудование BoxMaster может быть закреплено на полу с использованием МАКСИМАЛЬНО 20 мм или 3/4 дюймовых болтов. (минимум 5-ти).
- Данное Руководство по установке должно использоваться в сочетании с Руководством по эксплуатации устройства.
- Для установки оборудования BOXMASTER требуется не менее двух человек.

ПРИМЕНЕНИЕ СТОП-ЛАКА Очистите все резьбы и отверстия, нанесите не более 3-4 капель на болт

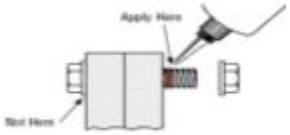

Сквозные отверстия

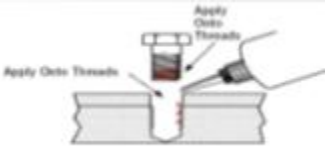

Глухие отверстия

Метрические стальные болты		
Размер болта	**Шаг резьбы**	**Крутящий момент, Н-м (фунт-фут)**
6mm	1.25	от 10 до 13.5 (от 8 до10)
8mm	1.25	от 25.5 до 28.5 (от 19 до 21)
10mm	1.75	от 55.5 до 58 (от 41 до 43)
12mm	1.25	от 61 до 65 (от 45 до 48)

- Затягивать все металлические изделия до значений, указанных выше, если не указано иного.
- См. Технический лист данного руководства для информации о размерах крепежа; (только для справки)..
- Примечание: все значения крутящего момента находятся в Н-м, если не указано иного..

УДАЛЕНИЕ УПАКОВКИ:
Осторожно удалите всю упаковку, удалите все упаковочные материалы, в которые запаковано оборудование. **НЕ ИСПОЛЬЗУЙТЕ НОЖ (КАНЦЕЛЯРСКИЙ НОЖ), ТАК КАК ВЫ МОЖЕТЕ ПОВРЕДИТЬ ОБОРУДОВАНИЕ**. ЗАТЕМ удалите любые дополнительные части поддона и отложите их для последующей сборки.

В случае отсутствия какого-либо компонента, или возникновения каких-либо вопросов по работе оборудования обратитесь к руководству пользователя или перейдите на сайт www.startrac.com.

ШАГ № 1 - РАСПАКОВКА И СБОРКА ПАНЕЛИ #1 И #2:

1. Достаньте все компоненты оборудования из коробки. Выложите все детали в свободном месте, чтобы подготовиться к сборке.
2. Найдите ПАНЕЛЬ #1 и ВЕРХНИЙ ПРУЖИННЫЙ РЫЧАГ, как показано ниже. Установите три (1/4 "-20 * 3/4", ВИНТА) и три (M6, ПЛОСКИЕ ШАЙБЫ) – не затягивайте на данном этапе.
3. Найдите ПАНЕЛЬ #2 и ВЕРХНИЙ ПРУЖИННЫЙ РЫЧАГ,, как показано ниже. Установите три (1/4 "-20 * 3/4", ВИНТА) и три (M6, ПЛОСКИЕ ШАЙБЫ) – не затягивайте на данном этапе.
4. Затяните все болты.

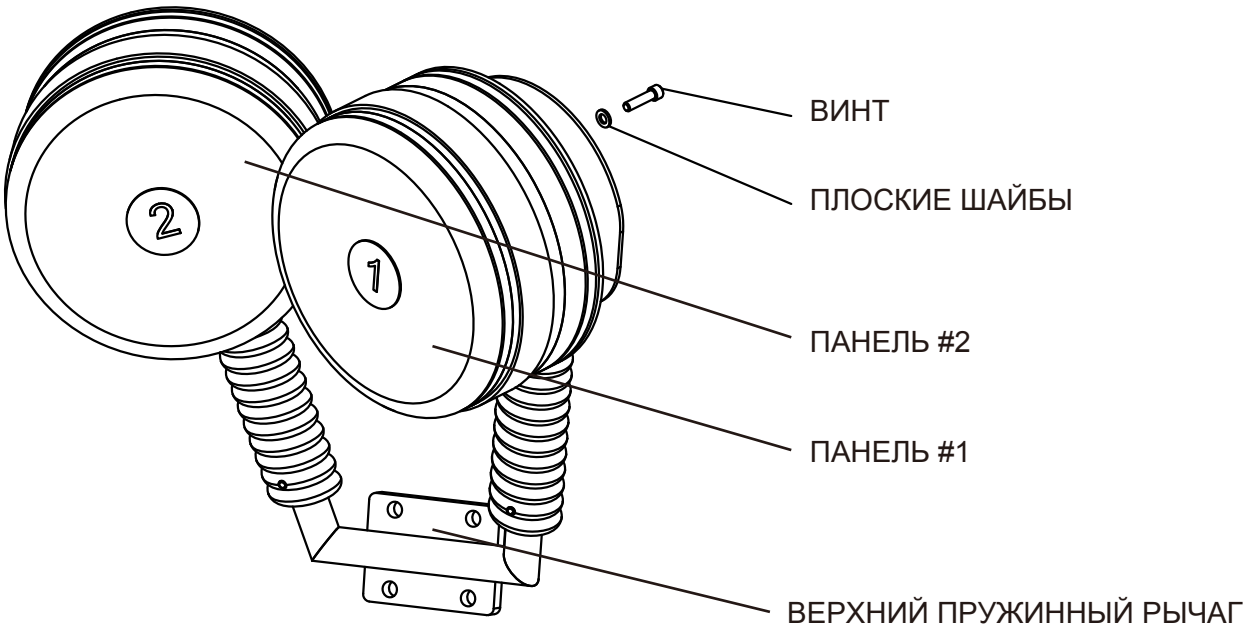

ШАГ № 2 - СБОРКА ПАНЕЛИ #3 :

1. Найдите ПАНЕЛЬ #3 и ВЕРХНИЙ ПРУЖИННЫЙ РЫЧАГ, как показано на рисунке. Установите три (1/4 "-20 * 3/4", ВИНТА) и три (M6, ПЛОСКИЕ ШАЙБЫ).
2. Затяните все болты.

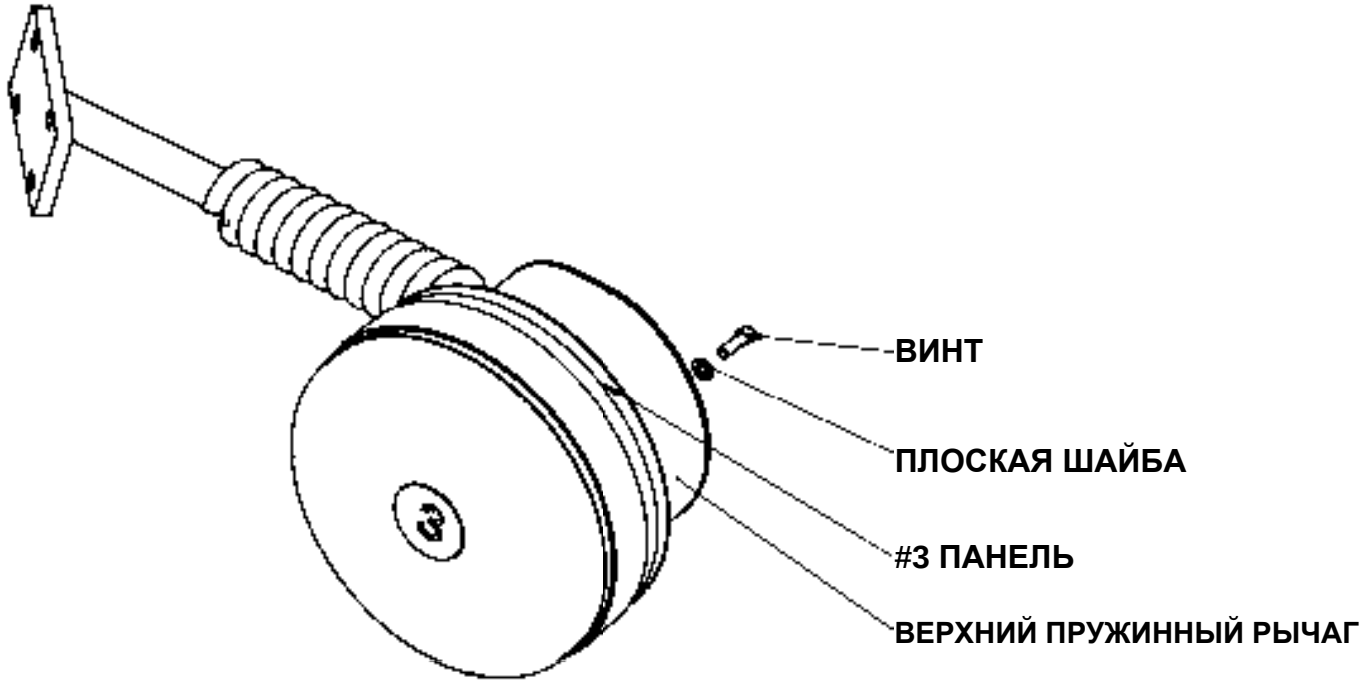

ШАГ #3 - СБОРКА ПАНЕЛИ #4 :

1. Вставте ПАНЕЛЬ #4 в ВЕРХНИЙ ПРУЖИННЫЙ РЫЧАГ. Плотно установите три (1/4 "-20 * 3/4", ВИНТА) и три (M6, ПЛОСКИЕ ШАЙБЫ).
2. Затяните все болты.

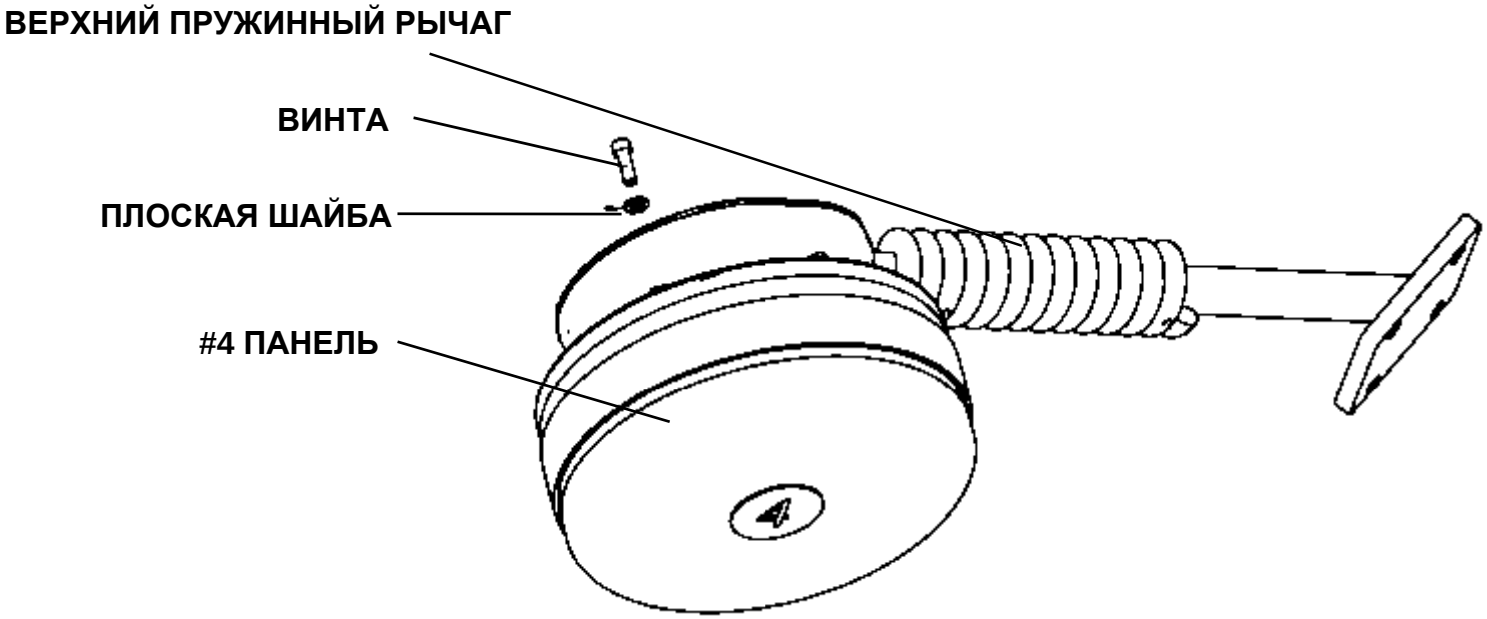

ШАГ #4 – СБОРКА СРЕДНЕЙ ПАНЕЛИ:

1. Найдите СРЕДНИЙ ПРУЖИННЫЙ РЫЧАГ и СРЕДНЮЮ ПАНЕЛЬ, как показано ниже, установите двенадцать (M8, ПЛОСКИХ ШАЙБ) и двенадцать (M8x25MM, ВИНТОВ), в то же время убедитесь, что НИЖНИЙ СРЕДНИЙ ВИНТ проходит через ОТВЕРСТИЕ.
2. Затяните все болты.
3. Присоедините СРЕДНЮЮ КРЫШКУ к СРЕДНЕЙ ПАНЕЛИ.

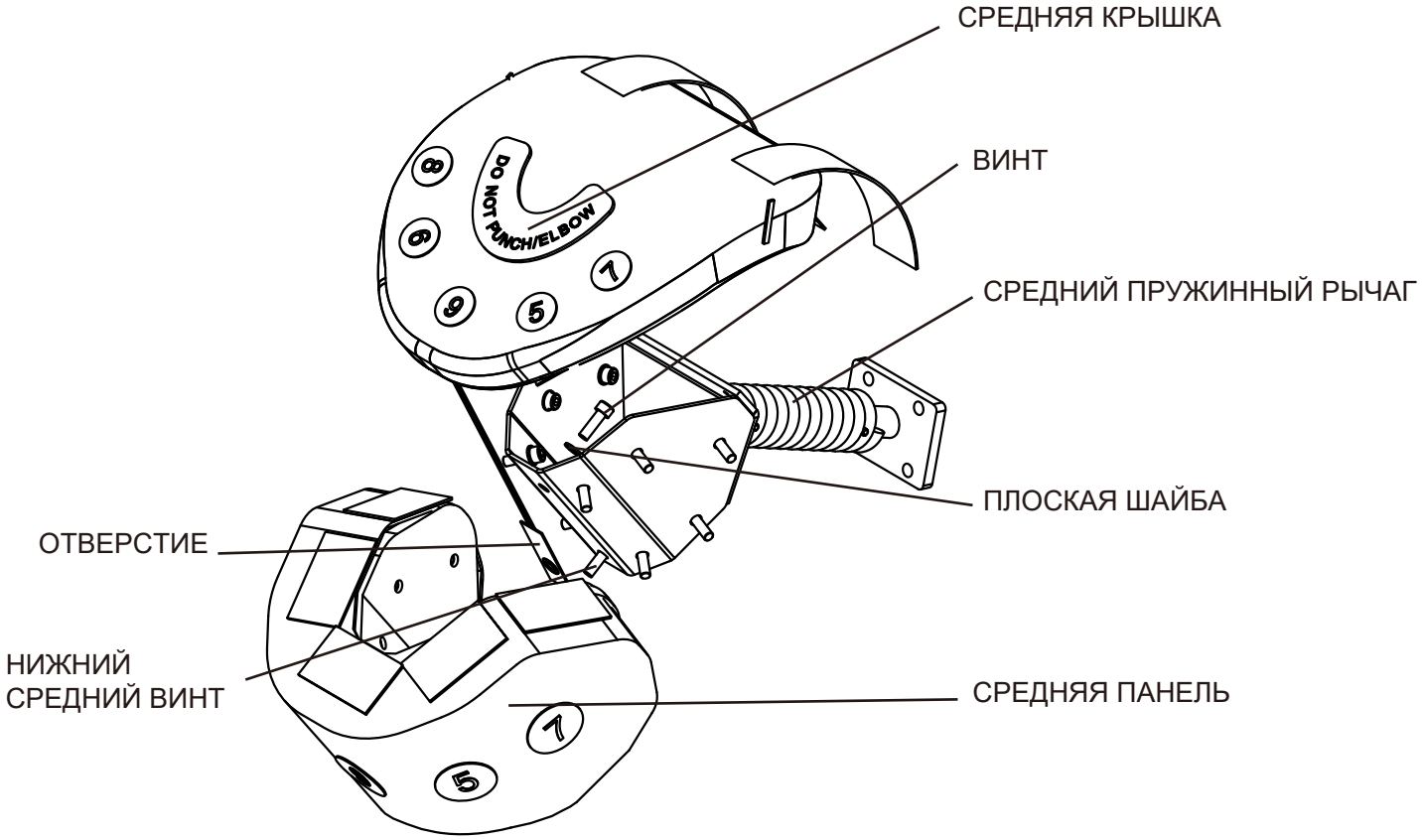

Как присединить среднюю крышку к средней панели.

ШАГ 1

Возьмите среднюю крышку и плотно затяните ее и закрепите ее лентой, держите в течение 5 минут. Это поможет исправить контур при фиксации крышки к панели.

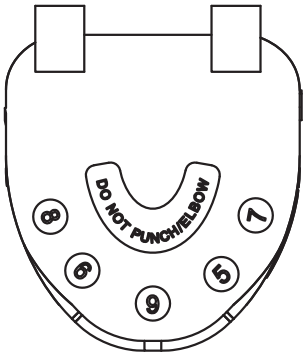

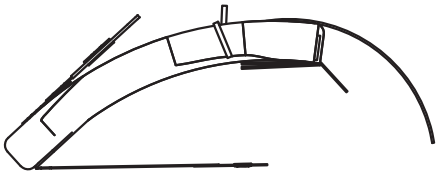

ШАГ 2

А) Отверните среднюю крышку и свободно разместите поверх средней панели так, что поверхности липучки слегка соприкасались.

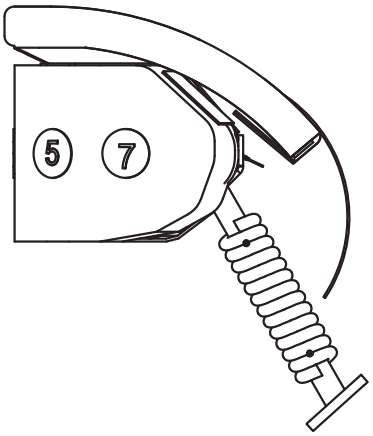

Б) Вставьте крепежную стяжку в отверстие посередине.

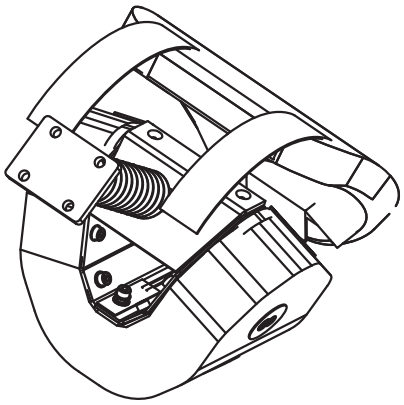

ШАГ 3

Теперь, когда крепежная стяжка находится внутри рамы, поверните раму и прочно соедините две поверхности вместе. (Важное примечание. Старайтесь, чтобы внешний край средней крышки был на 1-2 см дальше края панели, чтобы избежать поломки в случае удара).

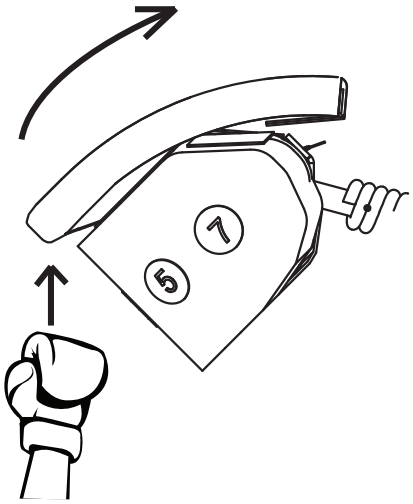

НЕПРАВИЛЬНО

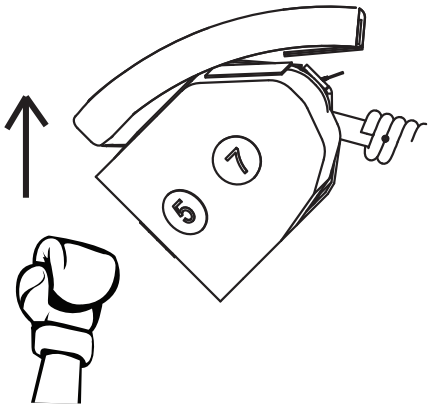

ПРАВИЛЬНО

После того, как накладка будет установлена, переверните среднюю панель, поднимите пружину на 15 см, чтобы получить доступ к внутреннему болту.

ШАГ 4

Снимите винт и шайбу, вставьте крепежную стяжку в отверстие и продолжайте завинчивать стяжку.

Примичание: Данное действие поможет предотвратить подъем средней панели в следствие удара.

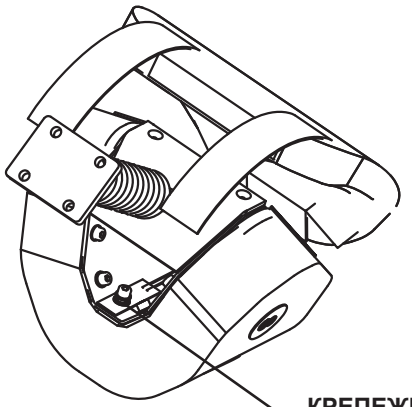

КРЕПЕЖНАЯ СТЯЖКА И ВИНТ С ПЛОСКОЙ ШАЙБОЙ

ШАГ #5 – СБОКА ПАНЕЛИ #10:

1. Найдите НИЖНИЙ ЛЕВЫЙ ПРУЖИННЫЙ РЫЧАГ и ПАНЕЛЬ #10, как показано ниже, установите три (M6 ПЛОСКИЕ ШАЙБЫ) и три (1/4 "-20 * 3/4", ВИНТА) - не затягивайте на данном этапе

2. Затяните все болты.

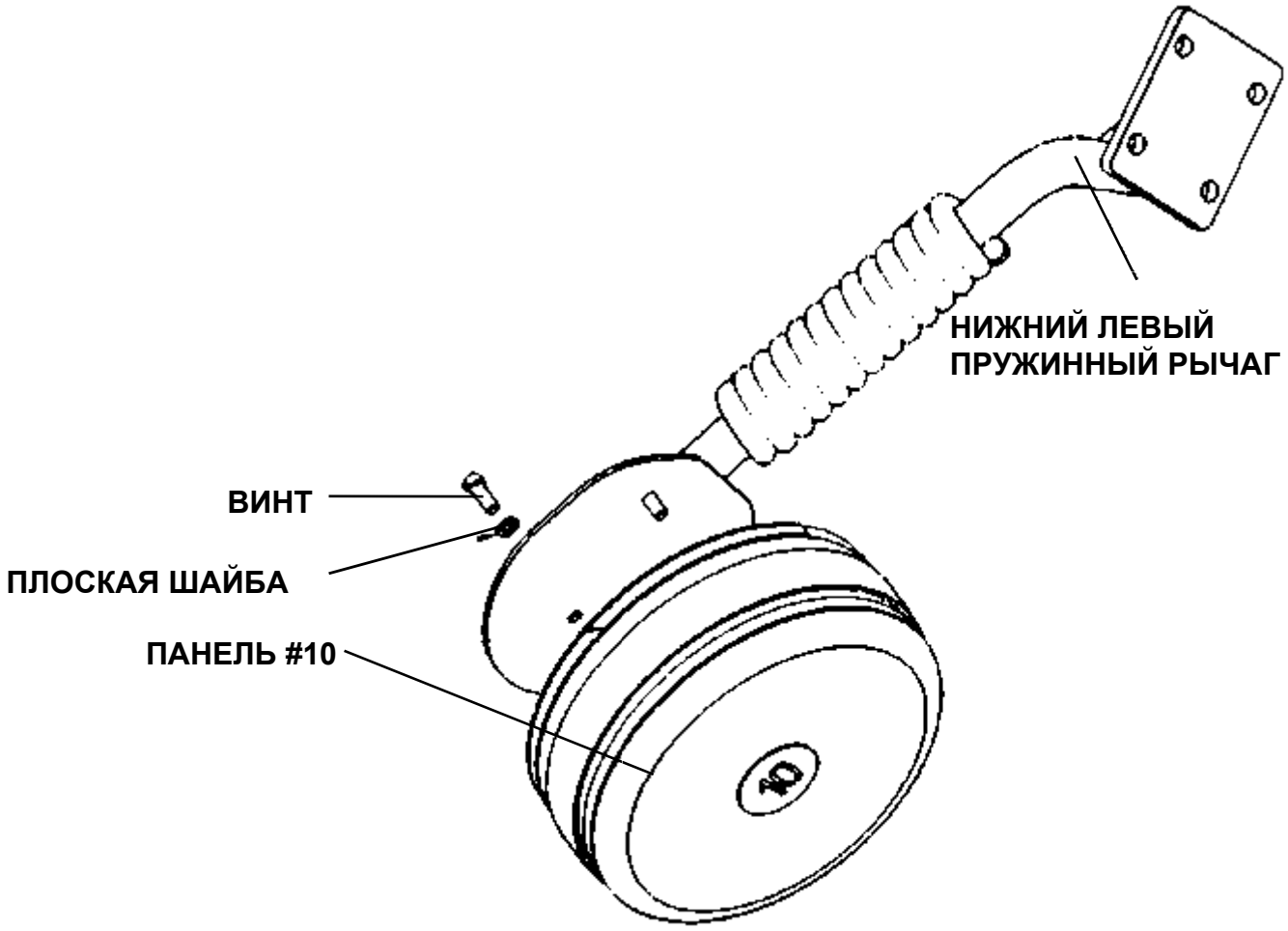

ШАГ #6 – СБОРКА ПАНЕЛИ #11:

1. Установите НИЖНИЙ ЛЕВЫЙ ПРУЖИННЫЙ РЫЧАГ и ПАНЕЛЬ #11, как показано ниже, установите три (M6, ПЛОСКИЕ ШАЙБЫ) и три (1/4 "-20 * 3/4", ВИНТА).

2. Затяните все болты.

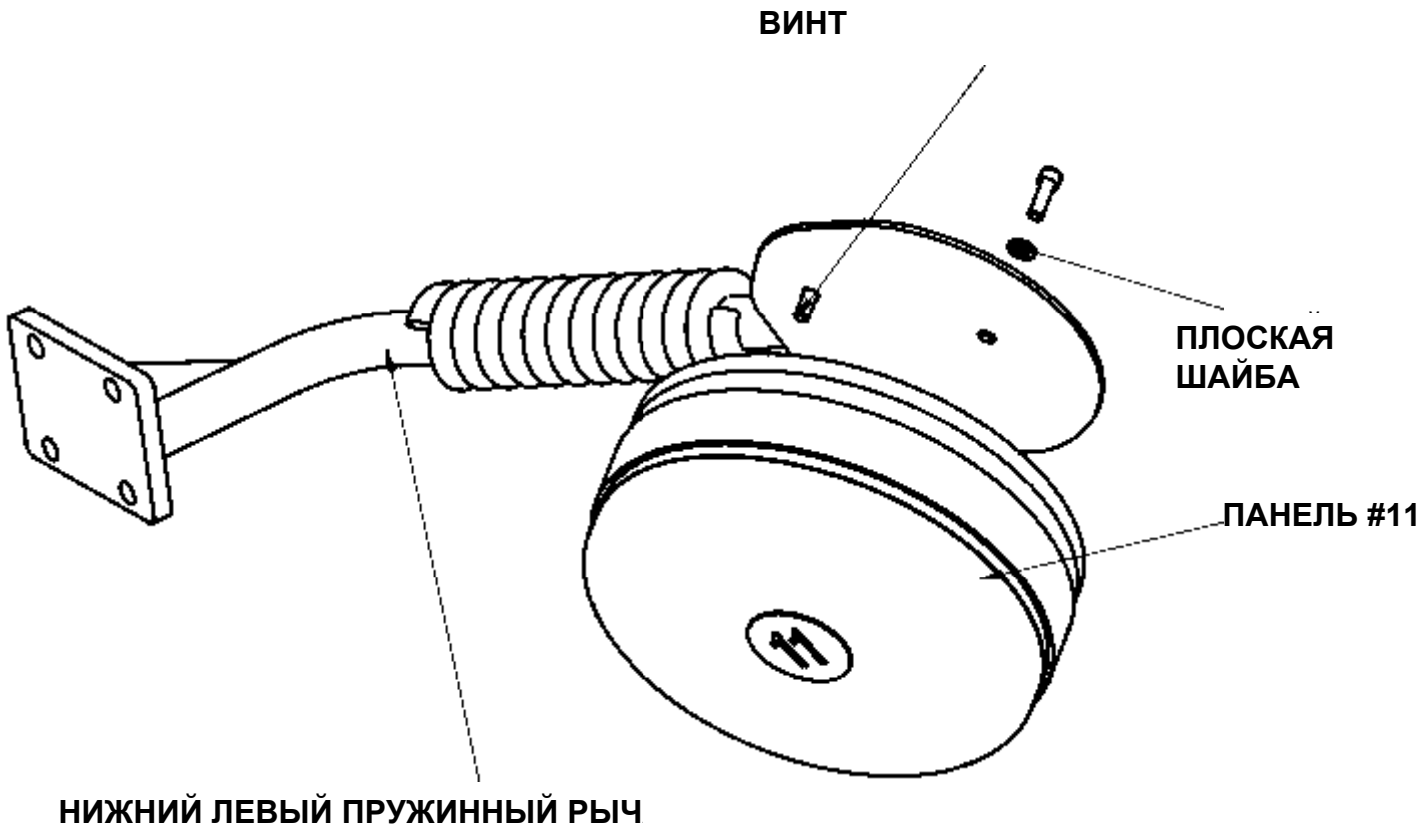

ШАГ #7 – УСТАНОВКА И СБОРКА НИЖНЕЙ КУБИЧЕСКОЙ ТРУБКИ:

1. Установите пружину в верхнюю регулировочную раму.
2. Вставьте ВЕРХНЮЮ РЕГУЛИРУЮЩУЮ РАМУ В НИЖНУЮ ОСНОВНУЮ РАМУ, а затем закрепите с помощью штифта.
3. Найдите три регулировочных руля и затяните их в верхнюю регулировочную раму, как показано на рисунке.

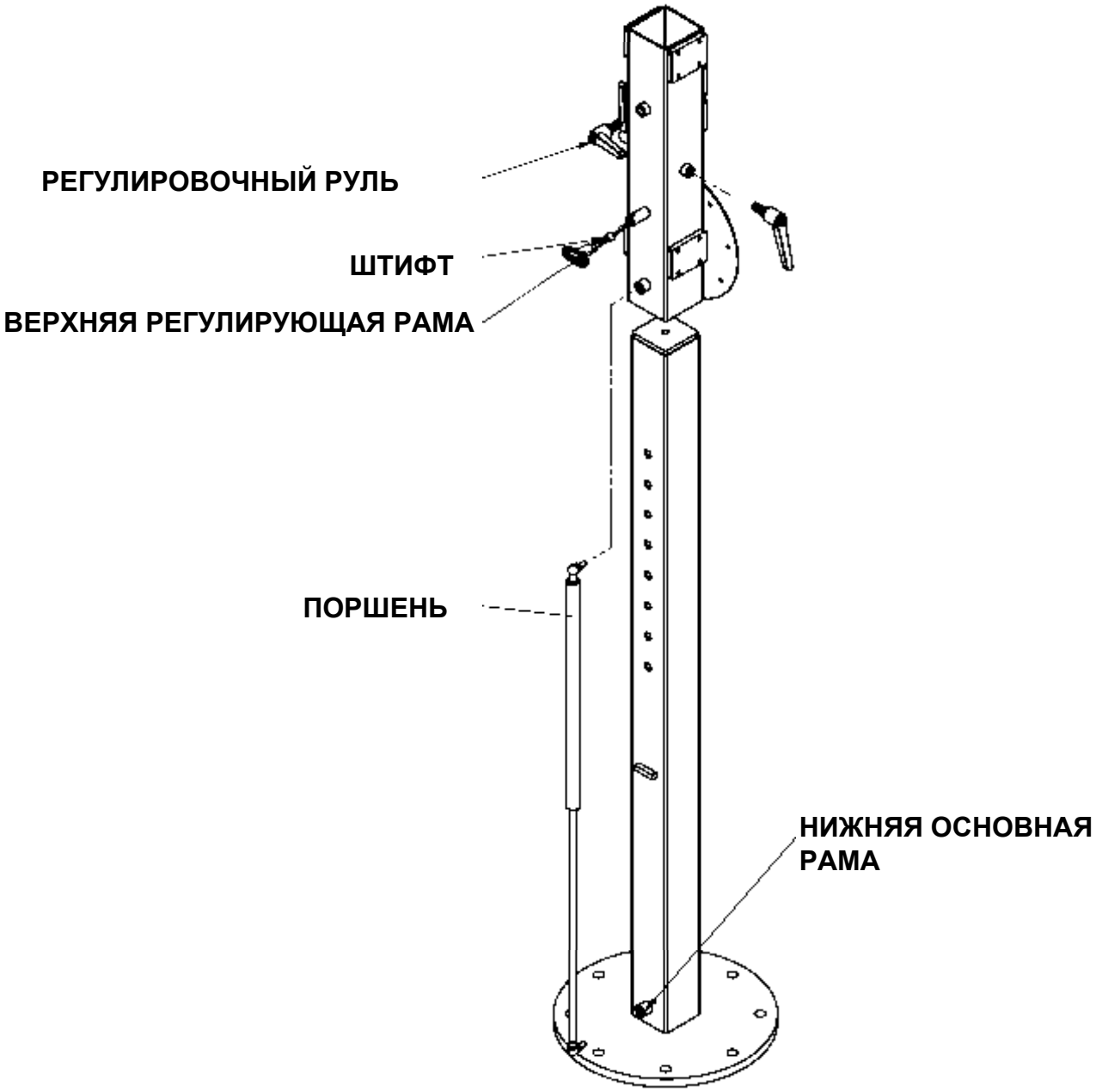

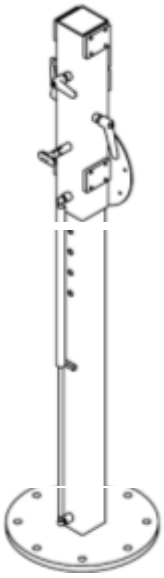

ШАГ#7 Выполненный

ШАГ #8 – СБОРКА ВСЕХ ПАНЕЛЕЙ:

1. Соедините ПАНЕЛЬ № 1, № 2, № 3, № 4, СРЕДНЮЮ ПАНЕЛЬ,ПАНЕЛЬ № 10 и № 11 , используя двадцать четыре (М10 х 25ММ, ВИНТА) двадцать четыре (М10, ПРУЖИННЫЕ ШАЙБЫ) и двадцать четыре (М10, ПЛОСКИЕ ШАЙБЫ).
2. Установите панель #12, используя шесть (1/4”-20*1”, ВИНТОВ) и шесть (М6, ПЛОСКИХ ШАЙБ).
3. Затяните все болты.

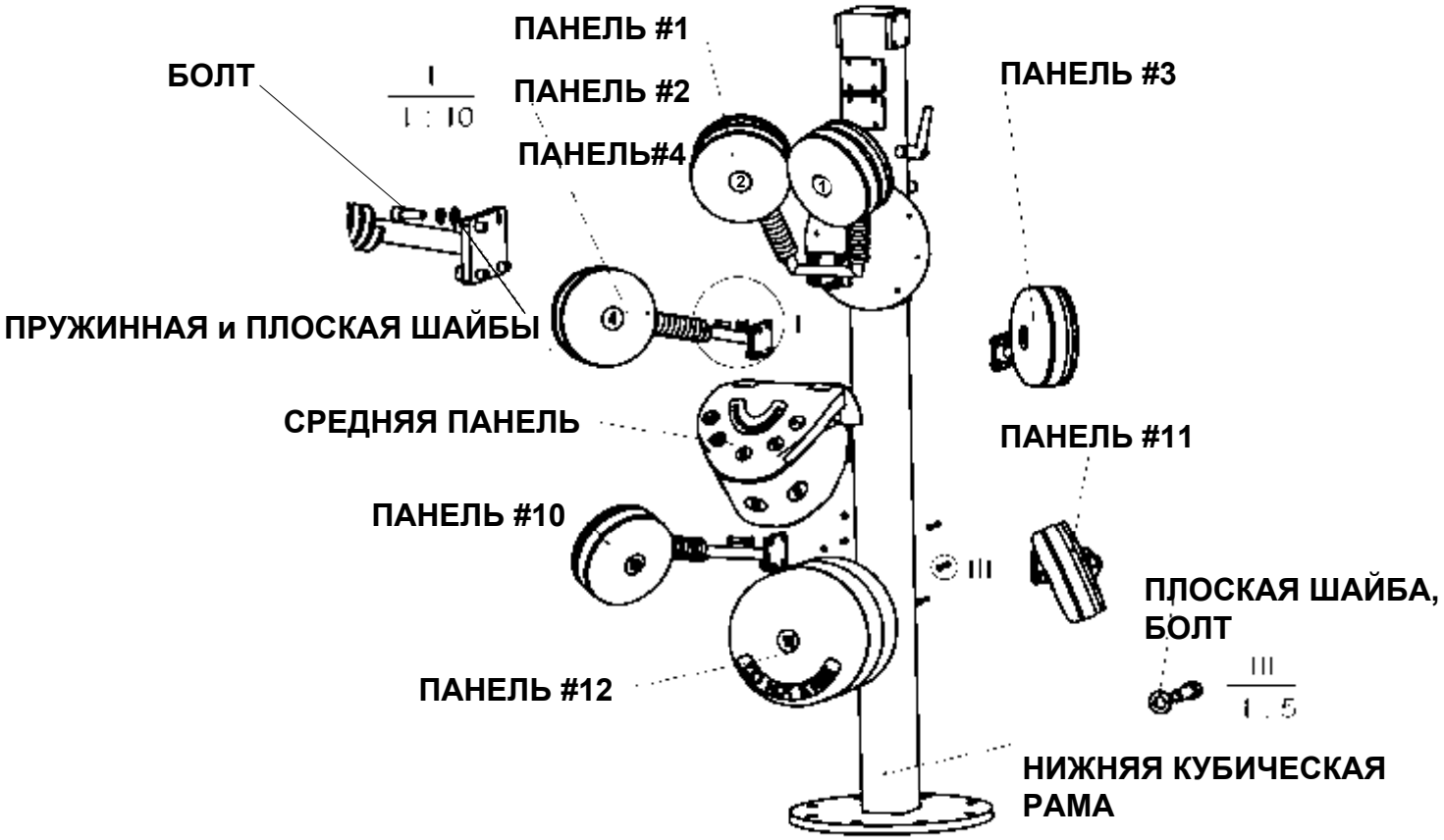

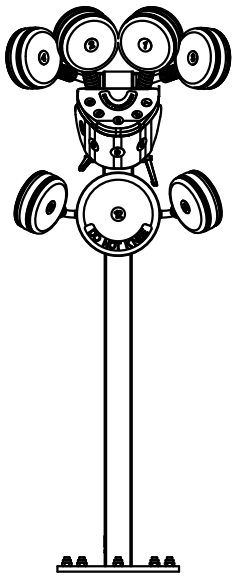

ШАГ #8 Выполненный

BOXMASTER

Инструменты для сборки и установки

1. 8-миллиметровый универсальный ключ для всех пружинных рычагов.

2. 6-миллиметровый шестигранный ключ для винтов.

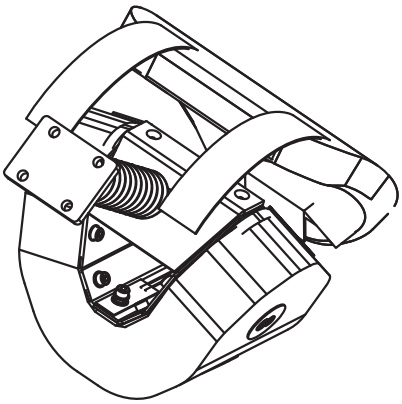

3. 3/16 универсальный ключ для панелей 1, 2 и 12.

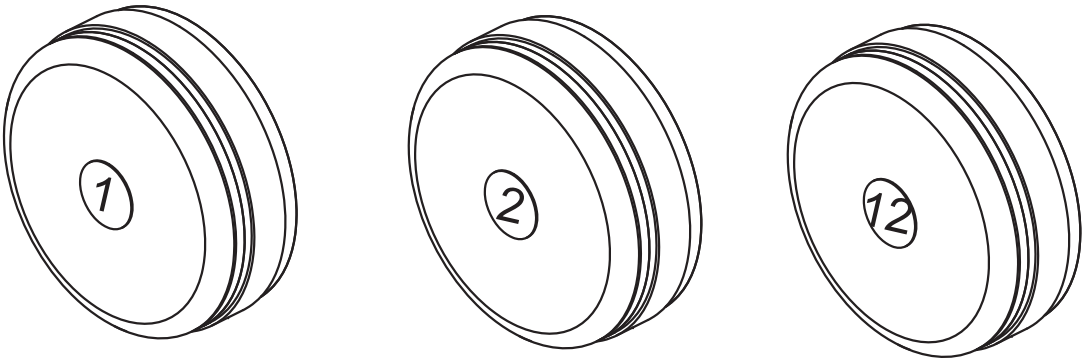

4.18 мм гаечный ключ для базовых защитных анкеров / болтов.

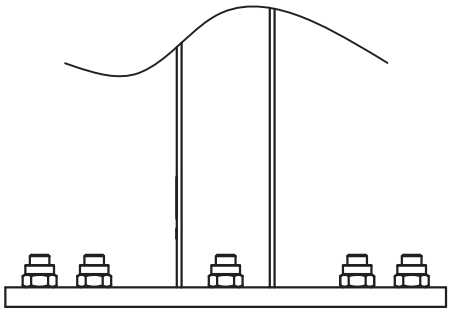

Металлические детали

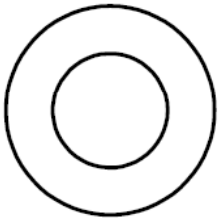

M10

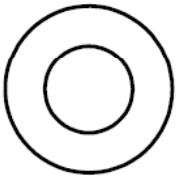

M8

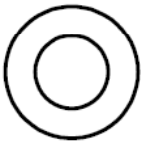

M6

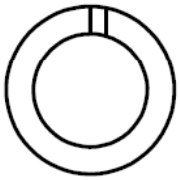

M10

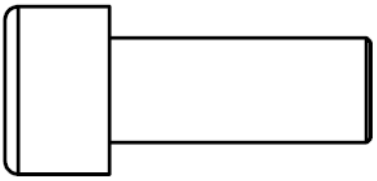

M10X25MM

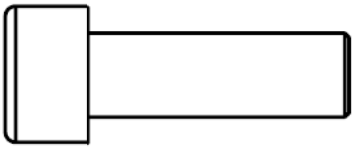

M8X25MM

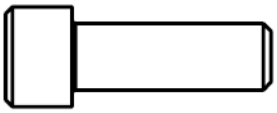

1/4"-20*1"

Дополнительные инструкции по установке основания

ШАГ #9 – СБОРКА ОСНОВАНИЯ:

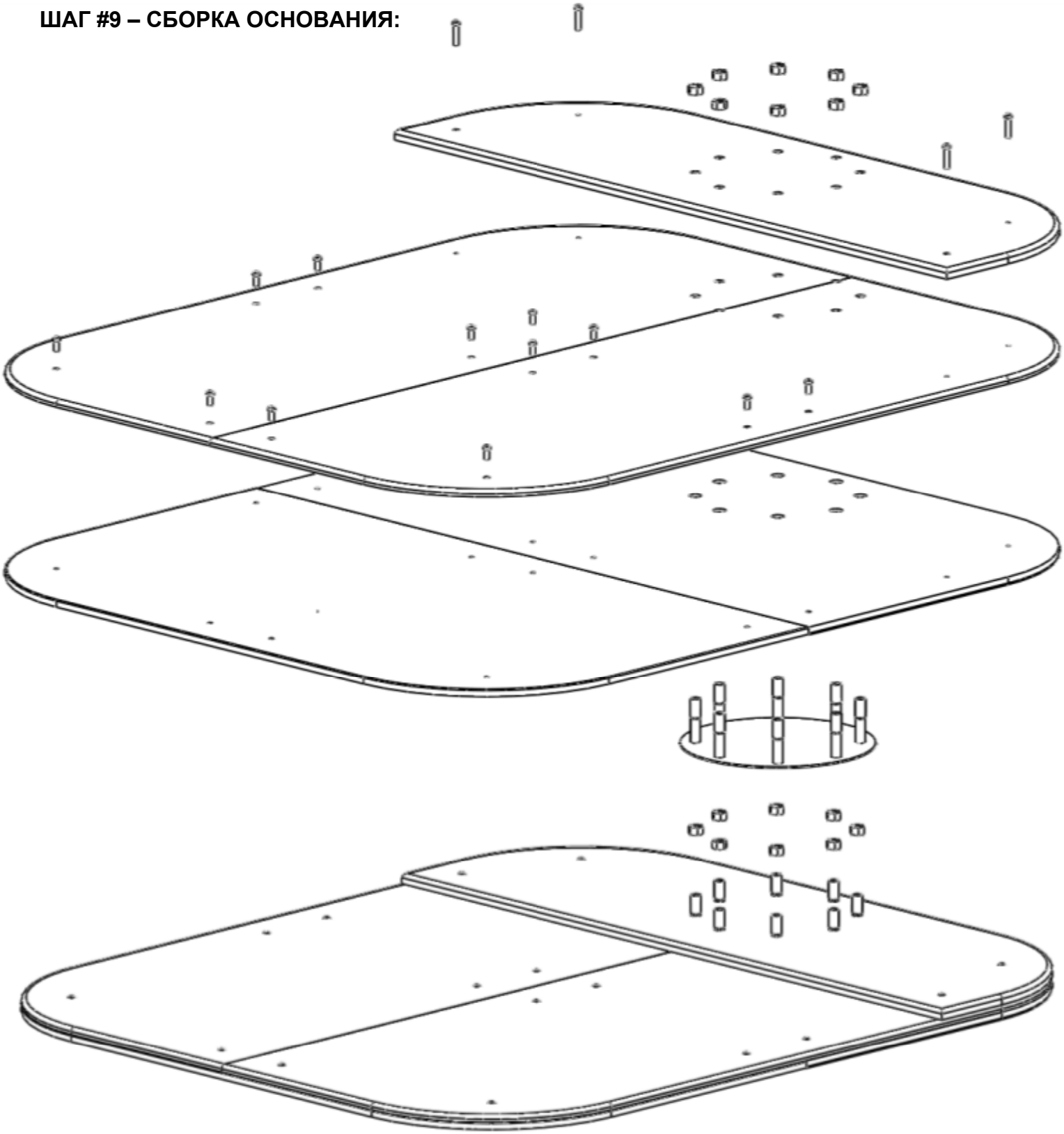

ШАГ #10 – УСТАНОВКА BOXMASTER И ОСНОВАНИЯ:

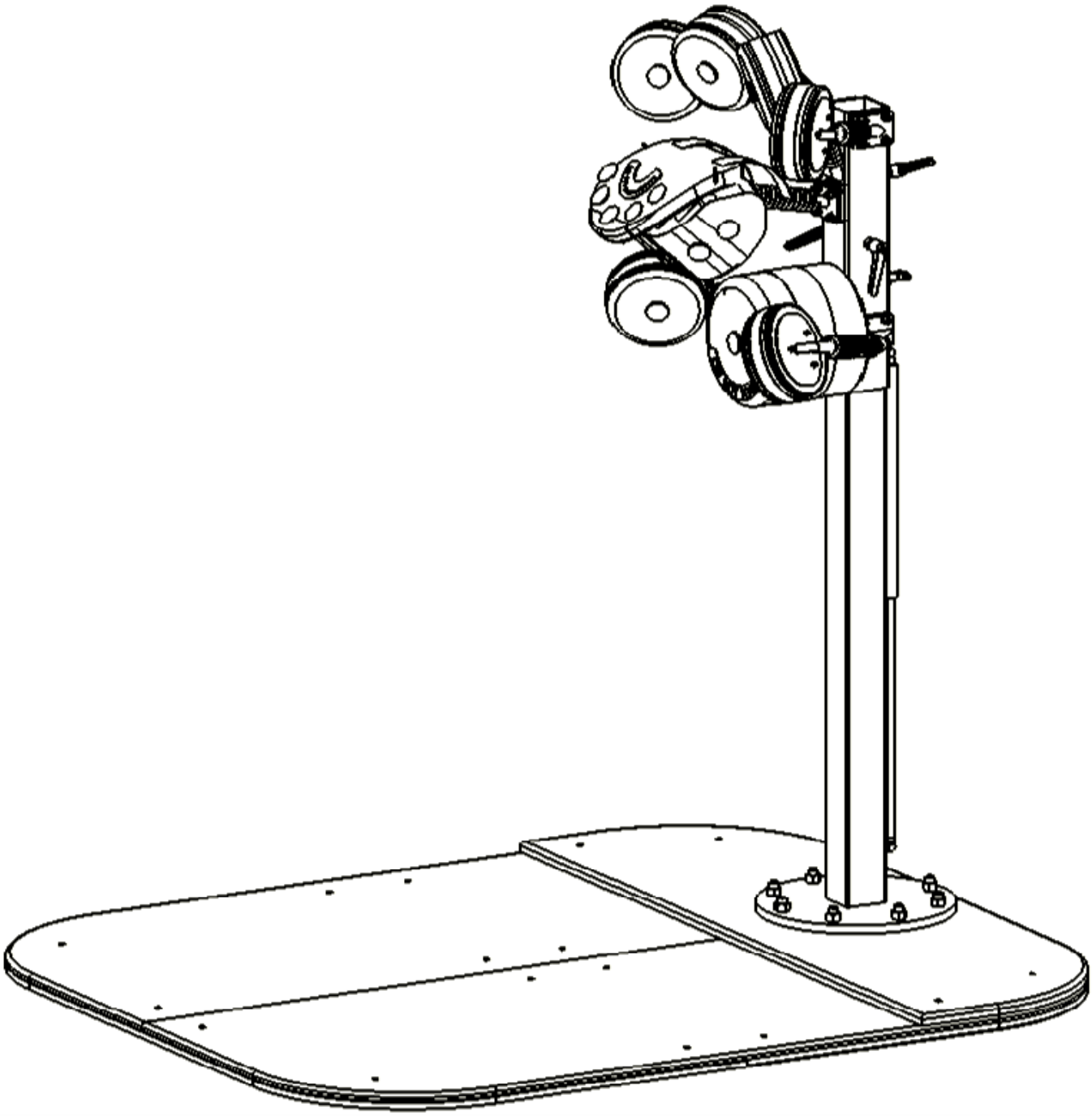

Дополнительное базовое оборудование

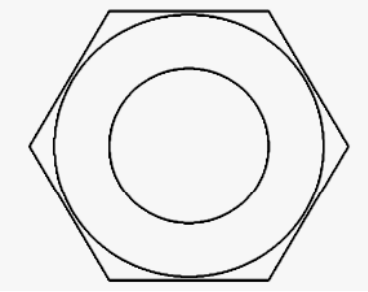

Гайка M20 X 2.5

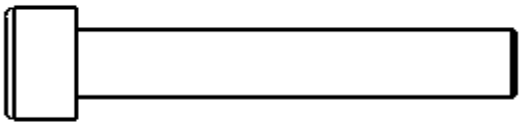

Винт M8 X 1.25, 50MM

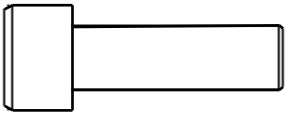

Винт M8 X 1.25, 30MM

Заключительный контрольный лист сборки

1. Убедитесь, что все крепежные детали установлены в соответствии с техническими требованиями данного руководства.
2. См. Страницу Техническое обслуживание и поддержка. Заключительный контрольный лист сборки.

   а) Выполнить все этапы

Руководство по упражнениям

ВНИМАНИЕ!

Прежде чем использовать данный продукт, необходимо ПОЛНОСТЬЮ прочитать руководство по эксплуатации и ВСЕ инструкции по установке. Руководство пользователя описывает настройку оборудования и информирует покупателя о том, как использовать его правильно и безопасно.

Ущерб здоровью, может являться следствием неправильного или чрезмерного использования оборудования. Дилеры и дистрибьюторы BoxMaster настоятельно рекомендуют Вам советовать своим клиентам обсуждать свою программу тренировок с квалифицированным тренером, заниматься фитнесом, пройдя определенное обучение, особенно если Вы не занимались спортом в течение нескольких лет, Вы старше 35 лет или имеете какие-либо проблемы со здоровьем.

- Как и с большинством спортивного оборудования, тренировки с BoxMaster связаны с риском. Используйте данную информацию, чтобы помочь Вам и/ или Вашим клиентам сделать работу с оборудованием BoxMaster продуктивной и безопасной.
- Перед тем, как начать какую-либо программу тренировок, людям, имеющим какие-либо проблемы со здоровьем и/или лицам, которые не знакомы с риском (-ами), связанным (-ми) с тренировкой с весами, НЕОБХОДИМО проконсультироваться с врачом
- Все тренировки должны контролироваться квалифицированным персоналом.
- При использовании данного продукта Вы всегда должны носить защитные накладки для запястий и перчатки. Несоблюдение этого требования может привести к серьезным травмам.
- Убедитесь, что предупреждающие наклейки, прикрепленные к оборудованию BoxMaster наклеены на продукт и не изменены. Кроме того, убедитесь, что все наклейки (по безопасности, с инструкциями и /или другие) читаемы и понятны каждому пользователю
- Все пользователи должны быть проинструктированы относительно правильного использования оборудования BoxMaster, а также тех действий, которых следует избегать.
- Не опирайтесь на каркас, прокладки или какую-либо часть BoxMaster, будь она подвижной или неподвижной.
- Не допускайте попадания каких-либо вещей между частями тренажера во время выполения упражнения.
- Избегайте попадания рук и ног между подвижными частями. Соединение данных компонентов может привести к серьезным травмам.
- Не используйте пружины, пружинные рычаги или любые другие инструменты во время использования BoxMaster.

Техническое обслуживание и поддержка

Для поддержания оборудования в лучшем состоянии, BoxMaster не требует особенного технического обслуживания. Для достижения данной цели предлагаются следующие действия.

Очистка и профилактическое обслуживание

- ☑ После каждого использования протирайте BoxMaster мягкой тканью для предотвращения появления ржавчины.
- ☑ Ежедневно протирайте BoxMaster легким универсальным чистящим средством.
- ☑ Для обеспечения надежной защиты еженедельно проверяйте все оборудование.

Предупреждающие маркировки и наклейки

На следующих страницах показан пример предупреждающих надписей и наклеек, размещенных на оборудовании BoxMaster,что является частью производственного процесса. Очень важно, чтобы владельцы размещали данные наклейки и сохраняли их целостность. При обнаружнии отсутствия или повреждений каких-либо наклеек, каждый указанный образец содержит соответствующий номер детали, по которому можно заказать замену.

Примечание: Предупреждающие надписи, показаны не в оригинальном масштабе

731-2430 – Общее предупреждение

⚠ WARNING

READ AND FOLLOW ALL PROPER INSTRUCTIONS PRIOR TO USING THE EQUIPMENT. IMPROPER USE CAN RESULT IN SERIOUS INJURY, AND SHOULD ONLY BE USED IN A SUPERVISED ENVIRONMENT.

AS WITH ALL EXERCISE EQUIPMENT OR PROGRAMS, CONSULT A PHYSICIAN PRIOR TO USE AND STOP IF YOU FEEL FAINT, DIZZY OR EXHAUSTED.

INSPECT MACHINE PRIOR TO USE. IMMEDIATELY REPORT WORN, LOOSE OR DAMAGED EQUIPMENT TO MANAGEMENT AND REFRAIN FROM USING EQUIPMENT.

ENSURE ALL ADJUSTMENT AND LOCKING FEATURES ARE PROPERLY SECURED BEFORE USING THE EQUIPMENT.

REPLACE LABEL IF DAMAGED, ILLEGIBLE OR REMOVED.

⚠ ATTENTION

LISEZ ET SUIVEZ LES INSTRUCTIONS AVANT L'UTILISATION DE L'APPAREIL. UNE UTILISATION NON-CONFORME PEUT CAUSER DES BLESSURES GRAVES. CET APPAREIL DOIT ÊTRE UTILISÉ UNIQUEMENT DANS DES SITES SUPERVISÉS PAR DU PERSONNEL QUALIFIÉ.

COMME POUR TOUT AUTRE APPAREIL OU PROGRAMME SPORTIF, VEUILLEZ CONSULTER UN MÉDECIN AVANT L'UTILISATION DE CET APPAREIL. ARRÊTEZ L'EXERCICE SI VOUS AVEZ DES VERTIGES OU SI VOUS VOUS SENTEZ ÉPUISÉ.

VÉRIFIEZ L'APPAREIL AVANT L'UTILISATION. INFORMEZ IMMÉDIATEMENT LES RESPONSABLES DU SITE DE TOUT DÉGÂT CONSTATÉ (USURE, PIÈCES MAL FIXÉES, APPAREIL ENDOMMAGÉ) ET N'UTILISEZ PLUS L'APPAREIL.

VÉRIFIEZ QUE TOUS LES MÉCANISMES D'AJUSTEMENT ET DE FERMETURE SOIENT SÉCURISÉS AVANT L'UTILISATION DE L'APPAREIL.

REMPLACEZ L'ÉTIQUETTE S'IL EST ENDOMMAGÉ, ILLISIBLE OU MANQUANT.

⚠ ACHTUNG

LESEN SIE DIE ANWEISUNGEN VOR DER BENUTZUNG DES GERÄTES DURCH UND BEFOLGEN SIE DIESE STRIKT. UNSACHGEMÄßER GEBRAUCH KANN ZU SCHWERWIEGENDEN VERLETZUNGEN FÜHREN. DAS GERÄT SOLLTE NUR IN EINEM RAUM BENUTZT WERDEN, IN DEM PERSONAL ZUR BETREUUNG ZUR VERFÜGUNG STEHT .

LASSEN SIE SICH VON EINEM ARZT UNTERSUCHEN UND BERATEN, BEVOR SIE DAS TRAINING AN DIESEM ODER ANDEREN GERÄTEN BEGINNEN. STOPPEN SIE DIE ÜBUNGEN, WENN IHNEN SCHWINDELIG WIRD ODER SIE ERSCHÖPFT SIND.

ÜBERPRÜFEN SIE DAS GERÄT VOR DER BENUTZUNG. INFORMIEREN SIE DIE VERANTWORTLICHEN UNVERZÜGLICH, WENN SIE DEFEKTE AM GERÄT FESTSTELLEN (VERSCHLEIß, LOCKERE TEILE, BESCHÄDIGUNGEN ALLER ART) UND BENUTZEN SIE DAS GERÄT NICHT MEHR.

STELLEN SIE SICHER, DAß ALLE VERSTELL- UND EINSTELLMECHANISMEN KORREKT GESICHERT SIND, BEVOR SIE DAS GERÄT BENUTZEN.

ERSETZEN SIE DAS ETIKETT, WENN ES BESCHÄDIGT ODER UNLESBAR IST ODER WENN ES FEHLEN SOLLTE.

STAR TRAC®

www.startrac.com
U.S. 800.503.1221 INT'L +1 714.669.1660

PN:731-2430

731-0517 – Закрепите тренажер

731-0512 – Опасность защемления

Примечание: Предупреждающие надписи, показаны не в оригинальном масштабе

731-5348 – Запрещен удар по панели

731-5349 – Необходимы защитные накладки на запястья

731-5350 Логотип BoxMaster

BOXMASTER

731-5351 – Не опираться на BoxMaster,не держаться за рычаги

Гарантийное покрытие

BoxMaster (Продукт.) Гарантированно не содержит дефектов материала и брака производства.

BoxMaster гарантирует работу всех конструкций сроком на 5 лет. Эта ограниченная гарантия на конструкционную раму не включается в гарантийное покрытие. Следующие подвижные части имеют гарантию сроком на 5 лет: Узел пружинных рычагов, трубка крепления основного рычага. Все незарегистрированные детали, ручки и аксессуары имеют гарантию сроком на 1 год. Обивка имеет гарантию сроком на 6 месяцев.

На кого распространяется гарантия

Первоначальный покупатель

Кто оплачивает транспортировку и страхование использования

Если Продукт или любая деталь, на которую распростаняется гарантия, должны быть возвращены в сервисный центр для ремонта, мы, Star Trac, оплачиваем все расходы по транспортировке и страхованию в течение первого года. Вы несете ответственность за расходы по транспортировке и страхованию в течение второго и третьего лет (если применимо).

Что официальные дилеры и дистрибьюторы BoxMaster делают для устранения дефектов, которые покрывает грантия

Мы отправим вам любую новую, починенную, заменяемую деталь или компонент или, по Вашему желанию, заменим Продукт. На данные запасные детали распространяется оставшийся срок первоначальной гарантии.

На что не распространяется гарантия

Любые неисправности или повреждения, вызванные несанкционированным обслуживанием, неправильным использованием, несчастным случаем, небрежностью, неправильной сборкой или установкой, мусором, возникающим в результате любых строительных работ в окружающей среде Продукта, ржавчины или коррозии в результате размещения, изменений или модификаций Продукта без нашего письменного разрешения или сбой с вашей стороны, использовать, поддерживать и поддерживать Продукт, как указано в руководстве по эксплуатации.

Все условия настоящей гарантии являются недействительными, если данное изделие вывезены за пределы континентальных границ Соединенных Штатов Америки (за исключением Аляски, Гавайских островов и Канады).В таком случае, оборудование подпадает под действие условий,которые предоставляют местные авторизованные дилеры и дистрибьюторы BoxMaster в данной стране.

Руководство по эксплуатации

Очень важно, чтобы Вы прочли и просмотрели данное руководство перед началом работы с Продуктом. Необходимо выполнить требования технического обслуживания, указанные в Руководстве, для обеспечения надлежащей работы и Вашего удовлетворения.

Как получить детали и обслуживание

Связаться с дилерами и дистрибьюторами, одобренными BoxMaster. Служба поддержки клиентов работает с понедельника по пятницу с 8:00 до 18:00 (Тихоокеанское стандартное время). Сообщите им Ваше имя, адрес и серийный номер Вашего продукта. Они проинформируют Вас о том, как получить запасную часть, или, если необходимо, получить обслуживание, в зависимости от нахождения Вашего Продукт, или сообщат Вам, как и где отправить товар для обслуживания.

Посетите наш сайт http://www.startrac.com/us-en/Support
Горячая линия по обслуживанию клиентов:1 800 503 1221
Факс: 1 714 669 0739 support@startrac.com
Телефон международной сервисной поддержки: +1 714 508 3796
Факс: +1 714 669 0739
IntlSupport@startrac.com или ServiciosEnEspanol@startrac.com

Исключительная гарантия

ЭТА ОГРАНИЧЕННАЯ ГАРАНТИЯ ЗАМЕНЯЕТ ВСЕ ДРУГИЕ ВИДЫ ГАРАНТИИ, ЯВНЫЕ ИЛИ ПОДРАЗУМЕВАЕМЫЕ, ВКЛЮЧАЯ, НО НЕ ОГРАНИЧИВАЯСЬ ОБЯЗАТЕЛЬНОЙ ГАРАНТИЕЙ ТОВАРОПРИГОДНОСТИ И ПРИГОДНОСТИ ДЛЯ ОПРЕДЕЛЕННОЙ ЦЕЛИ, А ТАКЖЕ ВСЕМИ ДРУГИМИ ОБЯЗАТЕЛЬСТВАМИ ДЛЯ ОБЕИХ СТОРОН.

Мы не берем на себя и не уполномочиваем какое-либо лицо гарантировать нам какие-либо другие обязательства или ответственность в отношении продажи этого продукта. Ни при каких обстоятельствах мы не несем ответственности по настоящей гарантии или иным образом за любой ущерб любому лицу или имуществу, включая упущенную выгоду или потерю сбережений, в результате любого специального, косвенного, вторичного, случайного ущерба любого характера, возникшего в результате использования или невозможности использования данного продукта. Некоторые Штаты не допускают исключения или ограничения обязательной гарантии или ответственности за случайные или косвенные убытки, поэтому вышеуказанные ограничения или исключения могут не применяться к Вам.

Не авторизированные изменения гарантии
Никто не имеет права изменять, дополнять или продлевать условия настоящей ограниченной гарантии.

Действие законов Штатов
Данная гарантия дает Вам определенные юридические права; Вы можете иметь другие права, которые варьируются в различных Штатах.

Наше обязательство перед вами
Наши продукты изготовлены по самым высоким стандартам.

Мы хотим, чтобы Вы полностью остались довольны нашей продукцией и сделаем все возможное в рамках условий данной гарантии, чтобы оправдать и превзойти Ваши ожидания.

Страница оставлена пустой намеренно

ГЛАВНЫЙ ОФИС КОМПАНИИ
4400 NE 77th Avenue, Suite 100 Vancouver, WA 98662
США
Телефон +1 360-836-3401
Факс: + 1 360-314-2865
Бесплатный номер в США, Канаде 1 888-678-2476
http://www.startrac.com
Электронная почта: support@startrac.com

Номер Детали 620-8152 Rev B, Август 2012